MEDIZINTECHNIK seit 1890

KaWe

de	Gebrauchsanweisung	Fußtritt
en	User's Manual	Step stool
fr	Mode d'emploi	Marchepied
it	Istruzioni per l'uso	Pedana
es	Instrucciones de empleo	Banqueta
pt	Manual de operação	Degrau
ru	Руководство по применению	Медицинская ступенька

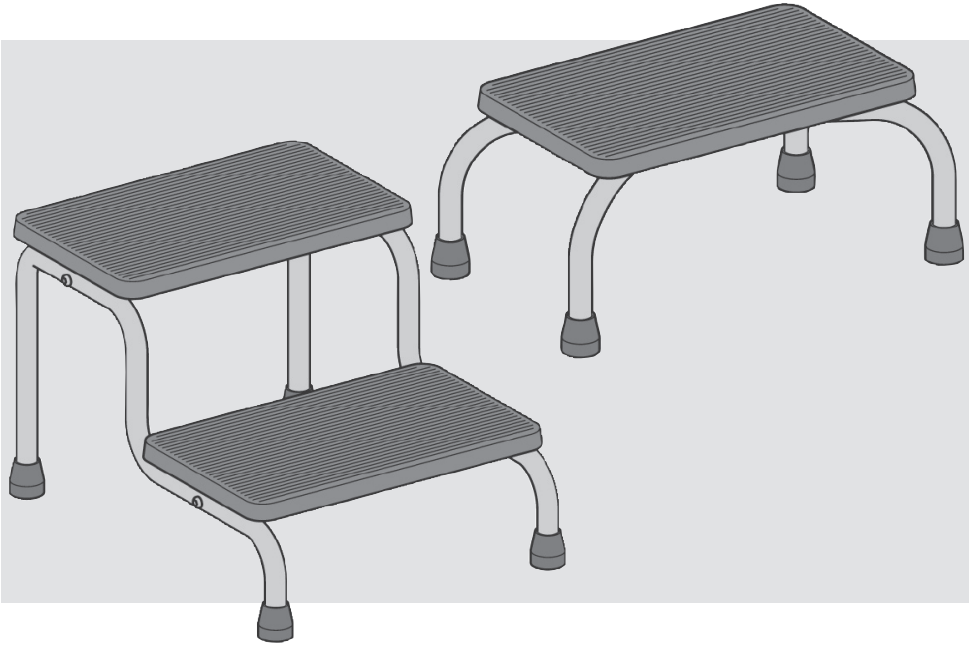

de Erklärung der Symbole:

	Hersteller
LOT	Chargencode

fr Explication des symboles :

	Fabricant
LOT	Code de lot

es Explicación de los símbolos:

	Fabricante
LOT	Código de lote

ru Обозначение символов:

	Производитель
LOT	Партия товара

en Symbol key:

	Manufacturer
LOT	Lot code

it Spiegazione dei simboli:

	Produttore
LOT	Numero di lotto

pt Explicação dos símbolos:

	Fabricante
LOT	Número de lote

de Bitte lesen Sie diese Gebrauchsanweisung vor der Benutzung sorgfältig und vollständig durch und beachten Sie die Pflegehinweise.

en Please read this User's Manual thoroughly and carefully before attempting to use this product and heed the given care instructions.

fr Lisez ce mode d'emploi attentivement et entièrement avant d'utiliser l'appareil et respectez les consignes d'entretien.

it Si prega di leggere attentamente queste istruzioni per l'uso prima di utilizzare lo strumento e di seguire i consigli per la manutenzione.

es Por favor, lea con atención las presentes instrucciones de empleo en su totalidad y siga las indicaciones referentes al cuidado del aparato.

pt Antes de utilizar este produto pela primeira vez, favor de ler com muita atenção todo este manual de operação e observar as indicações relativas à manutenção.

ru Перед использованием следует полностью и внимательно прочитать настоящее руководство по применению и соблюдать указания по уходу!

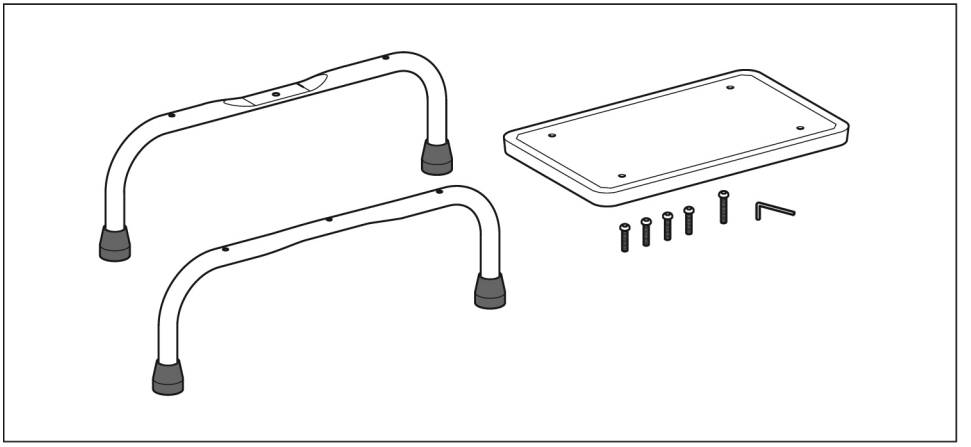

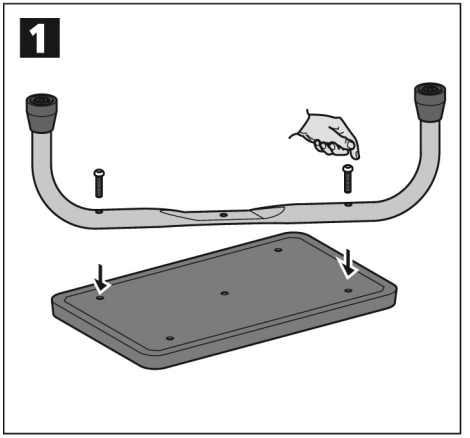
1

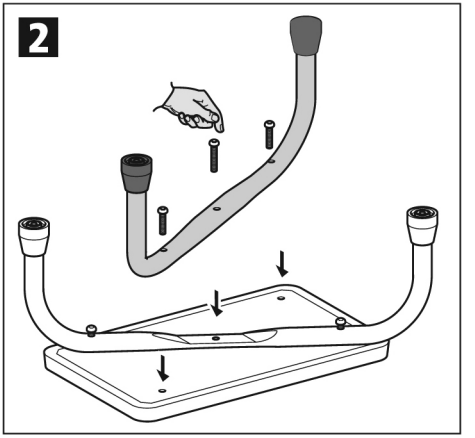
2

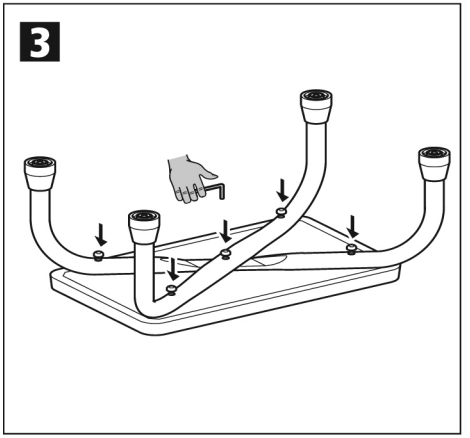
3

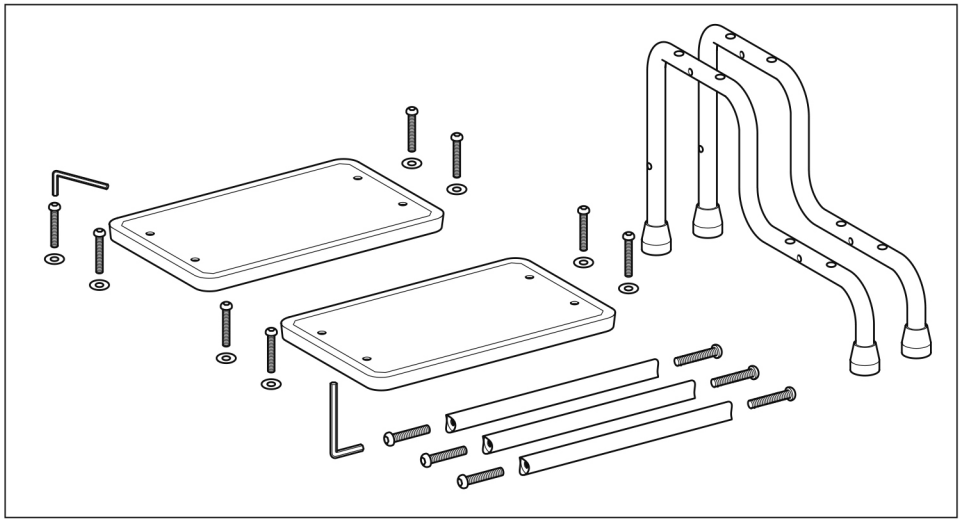

1

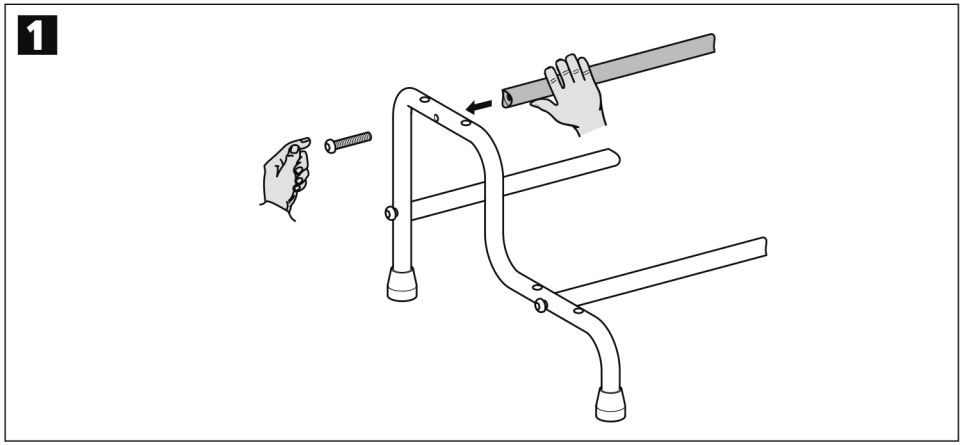

2

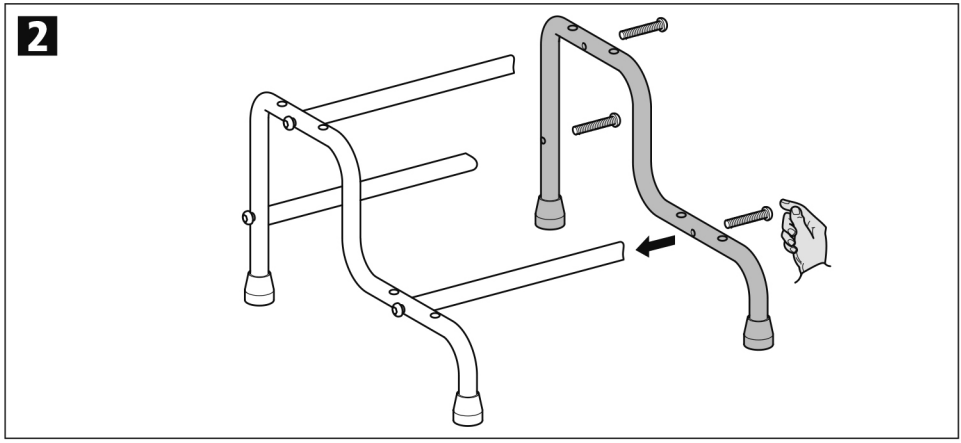

3

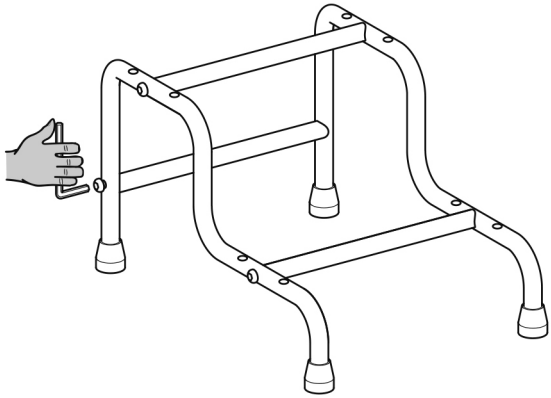

4

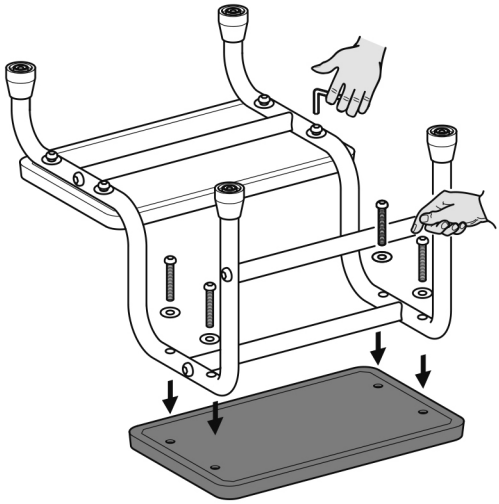

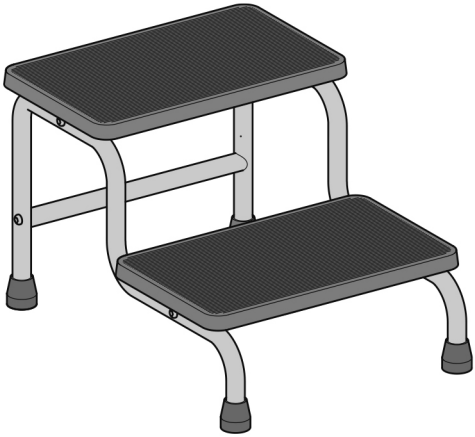

de

Max. zulässige Traglast:	130 kg
Lagerung & Transport:	-5 bis +45 °C
Betrieb:	+5 bis +35 °C

Hinweise:

- Die Fußauftritte sind als Hilfsmittel im Praxisalltag konzipiert, beispielsweise um Patienten zu unterstützen, sich auf eine Untersuchungsliege zu setzen.
- Schützen Sie das Produkt vor Feuchtigkeit!
- Das Produkt darf nur mit einem feuchten Tuch gereinigt werden.
- Sollten Sie Feuchtigkeitsflecken auf der Holzplatte entdecken, darf das Produkt nicht mehr verwendet werden und muss ggf. entsorgt werden.
- Prüfen Sie das Produkt vor jeder Verwendung auf Unversehrtheit.

en

Max. permissible load:	130 kg
Storage & transport:	-5 to +45 °C
Operation:	+5 to +35 °C

Notes:

- The footstools are designed as aids for everyday clinical use, for example to help patients sit down on an examination couch.
- Protect the product from moisture!
- Clean the product only with a damp cloth.
- If you notice moisture stains on the wooden surface, stop using the product and dispose of it if necessary.
- Check the product for damage before each use.

fr

Charge maximale autorisée:	130 kg
Conservation & transport:	-5 à +45 °C
Utilisation:	+5 à +35 °C

Notes:

- Les marchepieds sont conçus comme des aides dans la pratique médicale quotidienne, par exemple pour aider les patients à s'asseoir sur une table d'examen.
- Protégez le produit de l'humidité !
- Nettoyez le produit uniquement avec un chiffon humide.
- Si vous observez des taches d'humidité sur la surface en bois, cessez immédiatement d'utiliser le produit et jetez-le si nécessaire.
- Vérifiez l'intégrité du produit avant chaque utilisation.

it

Carico massimo consentito:	130 kg
Conservazione: & Trasporto:	-5 a +45 °C
Funzionamento:	+5 a +35 °C

Note:

- I poggiapiedi sono concepiti come ausili per l'uso quotidiano in ambito medico, ad esempio per aiutare i pazienti a sedersi sul lettino da visita.
- Proteggere il prodotto dall'umidità!
- Pulire il prodotto solo con un panno umido.
- Se si notano macchie di umidità sulla superficie in legno, interrompere immediatamente l'uso del prodotto e smaltirlo se necessario.
- Controllare che il prodotto sia integro prima di ogni utilizzo.

es

Carga máxima admisible:	130 kg
Almacenamiento &Transporte:	-5 a +45 °C
Funcionamiento:	+5 a +35 °C

Notas:

- Los reposapiés están diseñados como ayudas para el uso diario en la práctica médica, por ejemplo, para ayudar a los pacientes a sentarse en la camilla de exploración.
- ¡Proteja el producto de la humedad!
- Limpie el producto únicamente con un paño húmedo.
- Si observa manchas de humedad en la superficie de madera, deje de usar el producto y deséchelo si es necesario.
- Revise el producto antes de cada uso para asegurarse de que esté en buen estado.

pt

Carga máxima admissível:	130 kg
Armazenamento & Transportacao:	-5 a +45 °C
Operação:	+5 a +35 °C

Notas:

- Os apoios para os pés foram concebidos como auxiliares no uso diário em consultórios, por exemplo, para ajudar os pacientes a sentarem-se na mesa de exame.
- Proteja o produto da humidade!
- Limpe o produto apenas com um pano húmido.
- Se notar manchas de humidade na superfície de madeira, deixe de usar o produto e descarte-o, se necessário.
- Verifique a integridade do produto antes de cada utilização.

ru

Максимальная допустимая нагрузка:	130 кг
Хранение & Транспортировка:	-5 до +45 °C
Эксплуатация:	+5 до +35 °C

Примечания:

- Медицинские ступеньки разработаны как вспомогательные средства для повседневного использования в медицинской практике, например, чтобы помочь пациентам сесть на смотровую кушетку.
- Защищайте изделие от влаги!
- Очищайте изделие только влажной тряпкой.
- Если вы обнаружили следы влаги на деревянной поверхности, прекратите использование изделия и при необходимости утилизируйте его.
- Перед каждым использованием проверяйте изделие на целостность.

de Alle Angaben ohne Gewähr – Änderungen vorbehalten.
en All information is without guarantee and subject to change.
fr Informations sous toutes réserves – Sous réserve de modfications.
it Tutte le informazioni sono fornite senza alcuna garanzia e possono essere modificate.
es Toda la información sin compromiso. Nos reservamos el derecho de realizar cambios.
pt Todas as indicações entendem-se sem compromisso – Sujeito a alterações sem aviso prévio.
ru Информация представлена без гарантий любого рода – оставляем за собой право вносить изменения.

KIRCHNER & WILHELM GmbH + Co. KG
Eberhardstr. 56 • 71679 Asperg • Germany

Zentrale / Central office

Fon: +49 -7141-68188-0
Fax: +49 -7141-68188-11

Email: info@kawemed.de
Internet: www.kawemed.com

QM-1-135F / - / 2025-05