de	Gebrauchsanweisung	Infusionsständer
en	User's Manual	Infusion rack
fr	Mode d'emploi	Pied à perfusion
it	Istruzioni per l'uso	Asta per flebo
es	Instrucciones de empleo	Palo de gotero
pt	Manual de operação	Suporte de infusão
ru	Руководство по применению	Инфузионная стойка

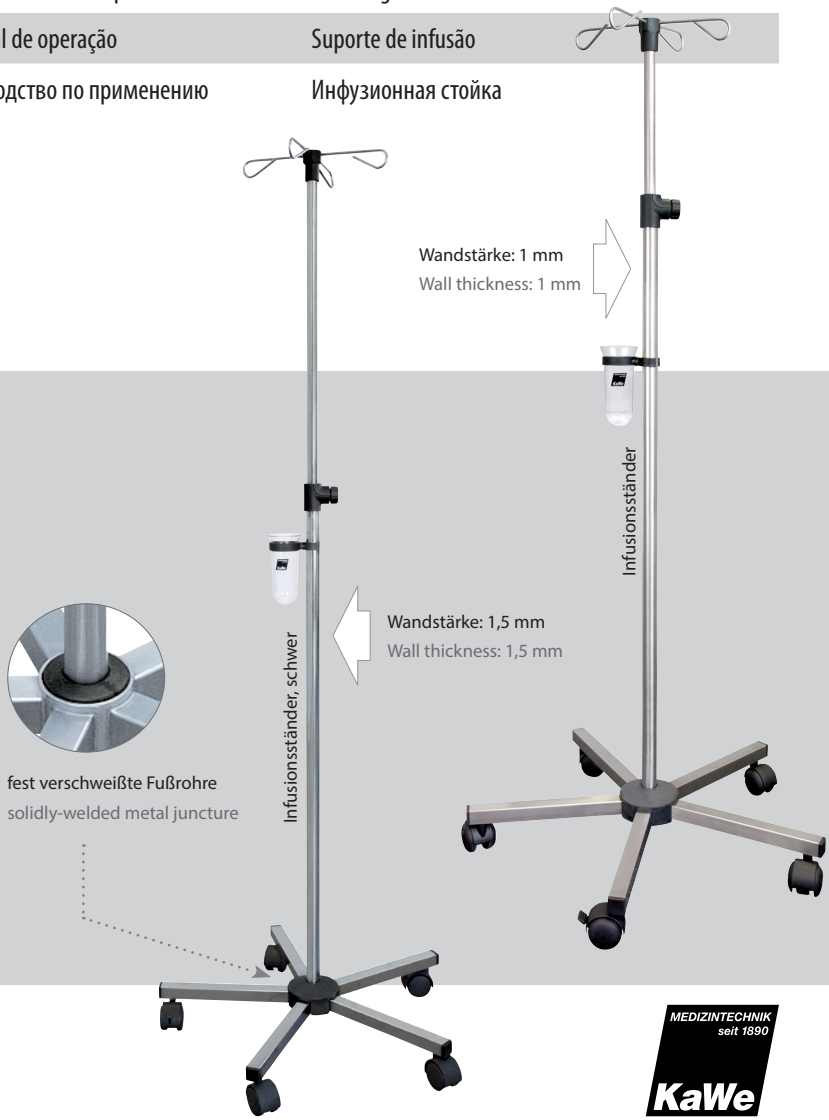

MEDIZINTECHNIK seit 1890
KaWe

de Bitte lesen Sie diese Gebrauchsanweisung vor der Benutzung sorgfältig und vollständig durch und beachten Sie die Pflegehinweise.

en Please read this User's Manual thoroughly and carefully before attempting to use this product and heed the given care instructions.

fr Lisez ce mode d'emploi attentivement et entièrement avant d'utiliser l'appareil et respectez les consignes d'entretien.

it Si prega di leggere attentamente queste istruzioni per l'uso prima di utilizzare lo strumento e di seguire i consigli per la manutenzione.

es Por favor, lea con atención las presentes instrucciones de empleo en su totalidad y siga las indicaciones referentes al cuidado del aparato.

pt Antes de utilizar este produto pela primeira vez, favor de ler com muita atenção todo este manual de operação e observar as indicações relativas à manutenção.

ru Перед использованием следует полностью и внимательно прочитать настоящее руководство по применению и соблюдать указания по уходу!

Deutsch	12-14	de
English	15-18	en
Français	19-22	fr
Italiano	23-26	it
Español	27-30	es
Português	31-34	pt
Русский	35-38	ru

(de) Montage Infusionsständer

(en) Infusion rack assembly

(fr) Montage du pied de perfusion

(it) Montaggio dell'asta per flebo

(es) Montaje del palo de gotero

(pt) Montagem do Suporte de Infusão

(ru) Монтаж инфузионной стойки

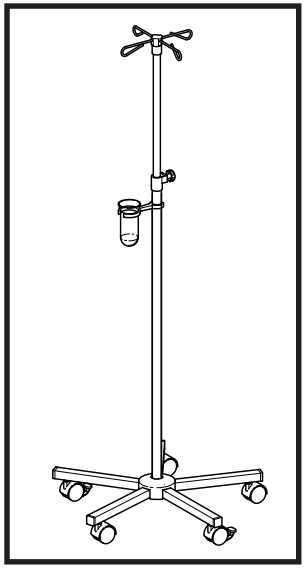

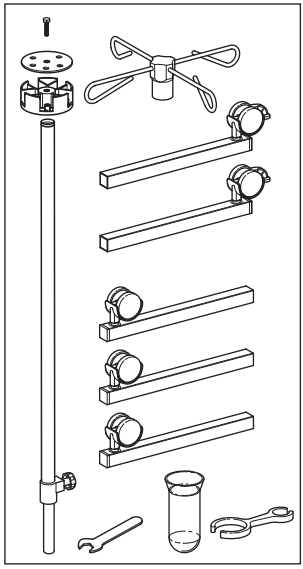

Montageteile
Mounting parts
Pièces de montage
Parti da montare
Piezas
Peças de montagem
Комплектующие

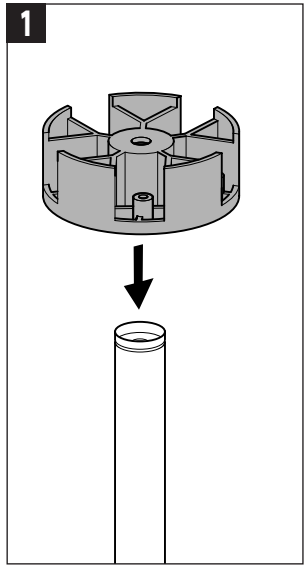

1. Fußkreuz-Block aufstecken.
1. Attach the foot juncture piece.
1. Emboiter le bloc du pied a roulettes.
1. Infilare il blocco ferma-razze.
1. Insertar el bloque de la base en cruz.
1. Encaixar bloco para pe em cruz.
1. Насадите блок крестовины.

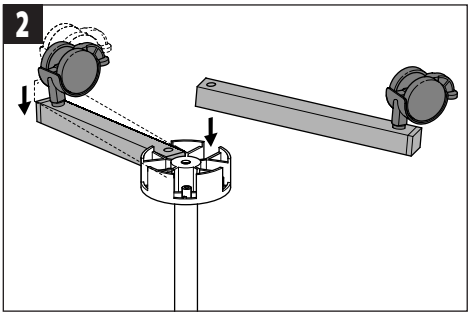

2. Zwei Fußrohre mit Bremsrollen gegenüber einhängen.
2. Attach two foot pieces with brake rollers.
2. Accrocher les deux branches pourvues de roulettes a frein en position opposee.
2. Agganciare due razze tubolari con ruote con freno una di fronte all'altra.
2. Colgar las dos barras de apoyo, cuyas ruedas tienen freno, en posiciones opuestas.
2. Encaixar os dois tubos da base da estrutura com rodizios com travao, um oposto ao outro.
2. Навесьте две прямоугольные трубы с блокировочными роликами друг против друга.

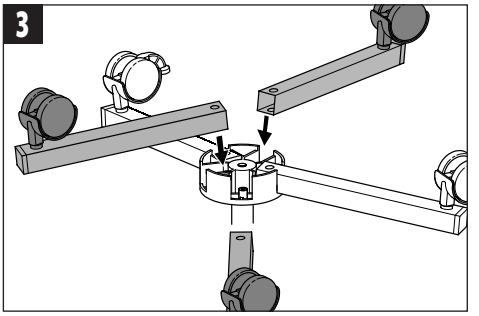

3. Drei Fußrohre ohne Bremsrollen einhängen.
3. Attach three foot pieces without brake rollers.
3. Accrocher les trois branches sans roulettes a frein.
3. Agganciare tre razze tubolari con ruote senza freno.
3. Colgar las tres barras de apoyo cuyas ruedas no tienen freno.
3. Encaixar os tres tubos da base da estrutura sem rodizios com travao.
3. Навесьте три прямоугольные трубы без тормозных роликов.

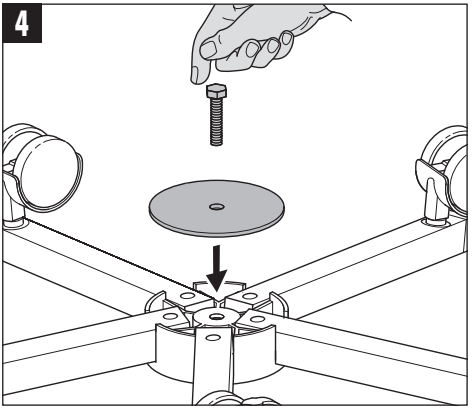

4. Sechskantschraube eindrehen.
4. Screw in hexagon screws.
4. Visser la vis a six pans.
4. Avvitare la vite a testa esagonale.
4. Enroscar el tornillo de cabeza hexagonal.
4. Aplicar os parafusos de cabeca sextavada.
4. Вкрутите винт с шестигранной головкой.

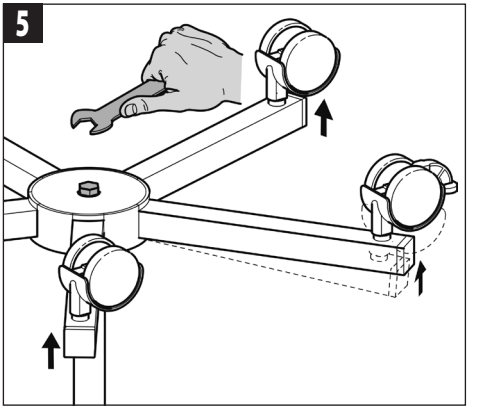

5. Sechskantschraube anziehen.
5. Tighten hexagon screws.
5. Serrer la vis a six pans.
5. Stringere la vite a testa esagonale.
5. Apretar el tornillo de cabeza hexagonal.
5. Fixar os parafusos de cabeca sextavada.
5. Затяните винт с шестигранной головкой.

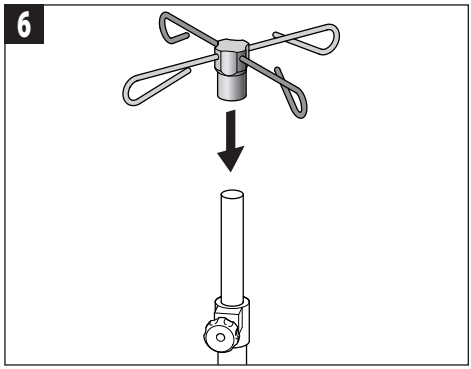

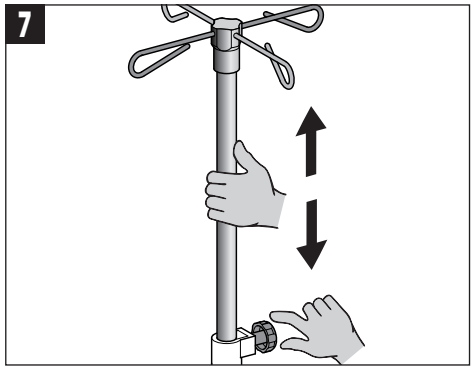

6. Sicherheitshaken aufsetzen.
6. Attach safety clamps.
6. Monter le crochet de securite.
6. Montare il gancio di sicurezza.
6. Colocar el gancho de seguridad.
6. Encaixar os ganchos de seguranca.
6. Насадите крючки.

7. Höhe einstellen.
7. Set the required height.
7. Regler la hauteur.
7. Regolare l'altezza.
7. Ajuste la altura.
7. Ajustar a altura.
7. Установите высоту.

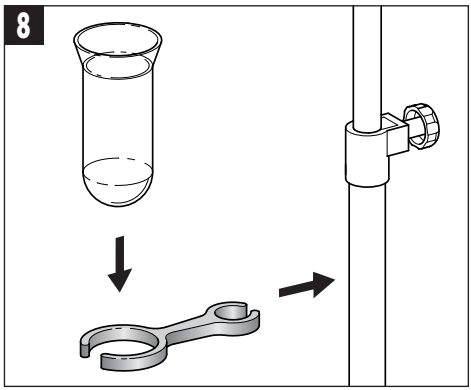

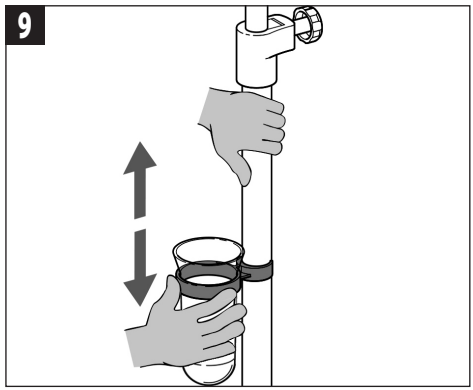

8. Tropfglashalterung einschieben und Tropfglas einhängen.
8. Push in glass drip dish attachment and attach glass drip dish.
8. Introduire le support du verre collecteur et accrocher le verre collecteur de gouttes.
8. Infilare il supporto per il recipiente di raccolta gocce ed inserirci l'apposito recipiente di raccolta.
8. Coloque el elemento de sujecion para el gotero e introduzca este en dicho elemento.
8. Encaixar o suporte para o frasco conta-gotas e inserir o frasco conta-gotas.
8. Насадите держатель на штатив и вставьте в него стакан для сливания остатков растворов.

9. Tropfglas in der Höhe verschieben.
9. Set the required height of the glass drip dish.
9. Regler la hauteur du verre collecteur de gouttes.
9. Regolare l'altezza del recipiente di raccolta gocce.
9. Ajustar la altura del gotero.
9. Deslizar o frasco conta-gotas na sua altura.
9. Установите высоту стакана.

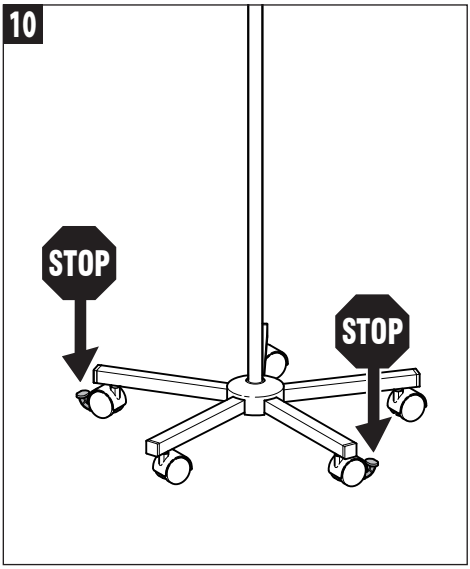

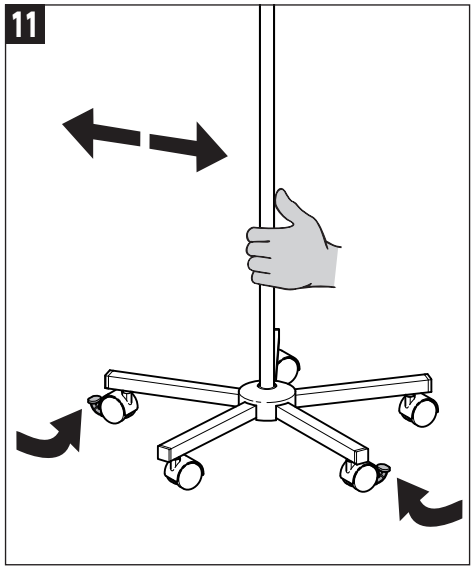

STOP Bremsrollen arretieren.
STOP Secure the brake rollers.
STOP Bloquer les roulettes a frein.
STOP Bloccare le ruote con freno.
STOP Frenar las ruedas.
STOP Travar os rodizios com travao.
STOP Зафиксируйте стопорные колёса.

↔ Zur Fortbewegung Bremsrollen lösen.
↔ Prior to moving the infusion stand, release the brake rollers.
↔ Debloquer les roulettes a frein pour le deplacement.
↔ Sbloccare le ruote per gli spostamenti.
↔ Quitar el freno de las ruedas para mover el soporte.
↔ Para fazer avancar, soltar os rodizios com travao.
↔ Для поступательного движения разблокируйте стопорные колёса.

(de) Montage Infusionsständer, schwer

(en) Infusion rack, weighted, assembly

(fr) Montage du pied de perfusion lesté

(it) Montaggio dell'asta per flebo, rinforzata

(es) Montaje del palo de gotero con peso aumentado

(pt) Montagem do Suporte de infusão, ponderado

(ru) Монтаж инфузионной стойки, утяжеленной

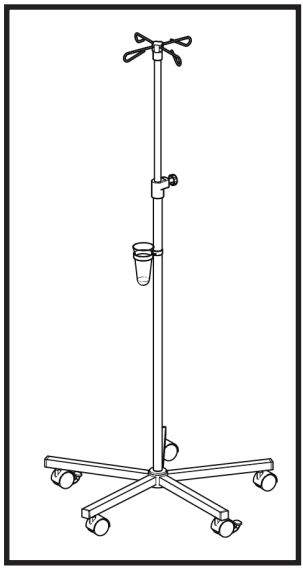

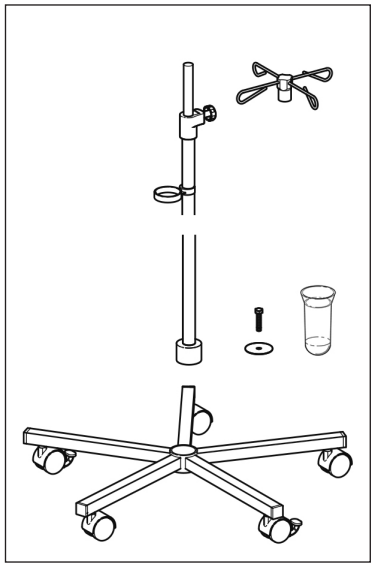

Montageteile
Mounting parts
Pièces de montage
Parti da montare
Piezas
Peças de montagem
Комплектующие

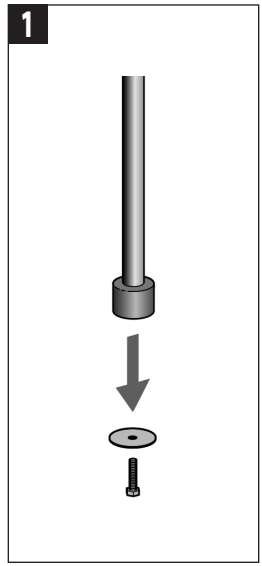

1. Schraube und Fixierplatte abmontieren.
1. Remove screw and washer.
1. Demonter la vis et la poulie.
1. Smontare vite e rondella.
1. Desmontar el tornillo y el disco.
1. Desmontar o parafuso e disco.
1. Открутите болт с шайбой.

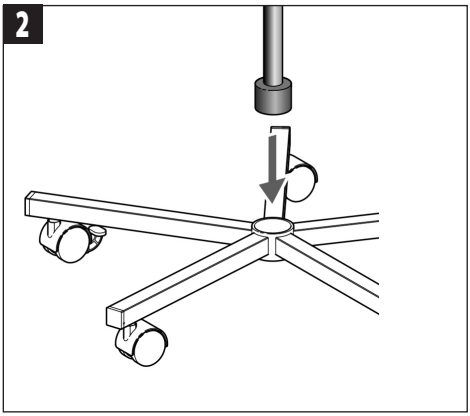

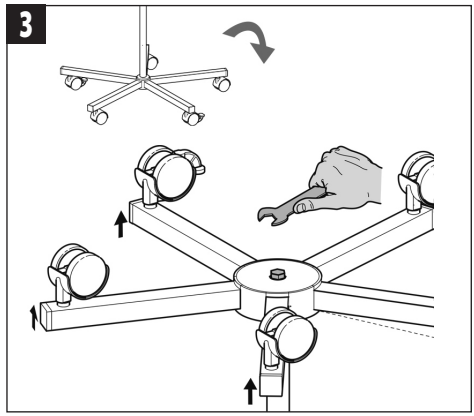

2. Stativrohr in das Fußkreuz einführen.
2. Insert the support tube into the crosspiece.
2. Insérez le tube de pied dans le pied à roulettes.
2. Inserire il tubo di sostegno nella base a forma di croce.
2. Insertar el tubo de apoyo en la cruceta.
2. Inserir o tubo de suporte na travessa.
2. Введите опорную трубу в крестовину.

3. Fußkreuz mit Stativrohr verschrauben.
3. Screw the crosspiece onto the support tube.
3. Visser le tube de pied sur le tube à roulettes.
3. Avvitare la base al tubo di sostegno.
3. Enroscar la cruceta al tubo de apoyo.
3. Aparafusar a peça transversal ao tubo de suporte.
3. Привертите крестовину к опорной трубе.

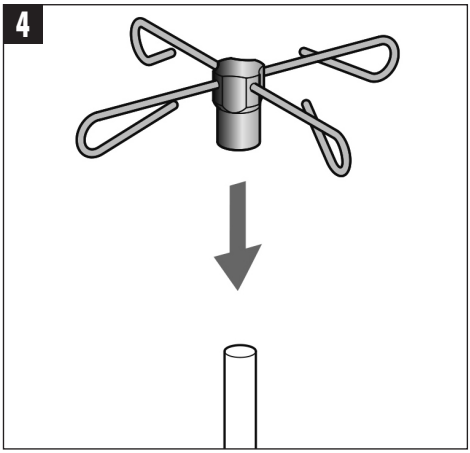

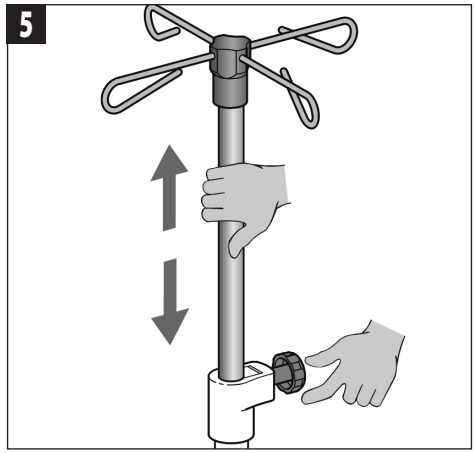

4. Sicherheitshaken aufsetzen.
4. Attach safety clamps.
4. Monter le crochet de securite.
4. Montare il gancio di sicurezza.
4. Colocar el gancho de seguridad.
4. Encaixar os ganchos de seguranca.
4. Насадите крючки.

5. Höhe einstellen.
5. Set the required height.
5. Regler la hauteur.
5. Regolare l'altezza.
5. Ajuste la altura.
5. Ajustar a altura.
5. Установите высоту.

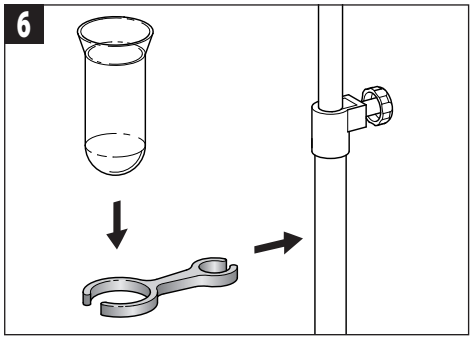

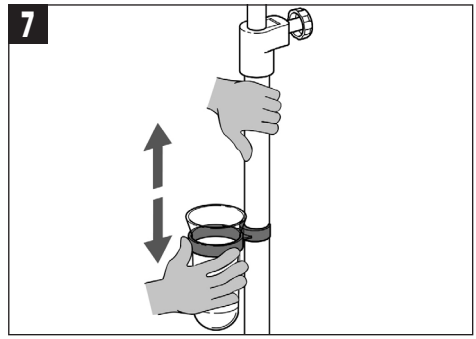

6. Tropfglashalterung einschieben und Tropfglas einhängen.
6. Push in glass drip dish attachment and attach glass drip dish.
6. Introduire le support du verre collecteur et accrocher le verre collecteur de gouttes.
6. Infilare il supporto per il recipiente di raccolta gocce ed inserirci l'apposito recipiente di raccolta.
6. Coloque el elemento de sujecion para el gotero e introduzca este en dicho elemento.
6. Encaixar o suporte para o frasco conta-gotas e inserir o frasco conta-gotas.
6. Насадите держатель на штатив и вставьте в него стакан для сливания остатков растворов.

7. Tropfglas in der Höhe verschieben.
7. Set the required height of the glass drip dish.
7. Regler la hauteur du verre collecteur de gouttes.
7. Regolare l'altezza del recipiente di raccolta gocce.
7. Ajustar la altura del gotero.
7. Deslizar o frasco conta-gotas na sua altura.
7. Установите высоту стакана.

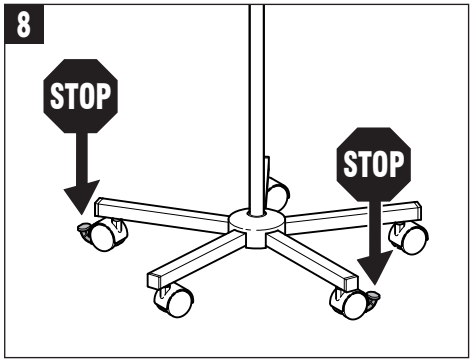

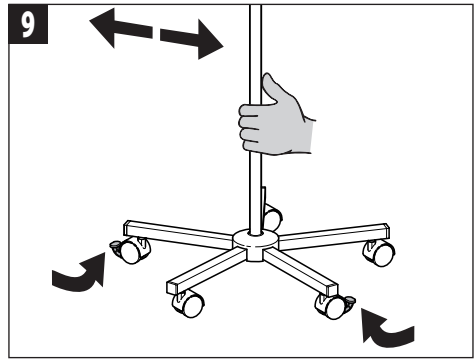

STOP Bremsrollen arretieren.
STOP Secure the brake rollers.
STOP Bloquer les roulettes a frein.
STOP Bloccare le ruote con freno.
STOP Frenar las ruedas.
STOP Travar os rodizios com travao.
STOP Зафиксируйте стопорные колёса.

↔ Zur Fortbewegung Bremsrollen lösen.
↔ Prior to moving the infusion stand, release the brake rollers.
↔ Debloquer les roulettes a frein pour le deplacement.
↔ Sbloccare le ruote per gli spostamenti.
↔ Quitar el freno de las ruedas para mover el soporte.
↔ Para fazer avancar, soltar os rodizios com travao.
↔ Для поступательного движения разблокируйте стопорные колёса.

Inhalt

1. Symbole in der Gebrauchsanweisung und auf der Verpackung 12

2. Zweckbestimmung & bestimmungsgemäße Verwendung 12

3. ⚠ Sicherheitshinweise / Kontraindikationen 12

4. Montage & Bedienung 13
- Lieferumfang 13
- Montage/ Bedienung 13

5. Vorbereitende Maßnahmen zum Gebrauch 14

6. Hygienische Aufbereitung 14
- Manuelle Reinigung/ Desinfektion 14
- Automatische Reinigung 14
- Sterilisation 14

7. Lagerung & Transport 14
- Umgebungstemperatur 14

8. Wartung und Service 14

9. Zubehör und Ersatzteile 14

10. Entsorgung 14

11. Anhang 14
- Gewährleistung 14
- Kontakt 14

de

Sehr geehrter Kunde, vielen Dank, dass Sie sich für ein KaWe-Produkt entschieden haben. Unsere Infusionsständer erfüllen die Bestimmungen der Verordnung (EU) 2017/745 (europäische Medizinprodukte-Verordnung) und gehören gemäß dieser Verordnung zur Medizinproduktklasse I.

Lesen und befolgen Sie diese Gebrauchsanweisung und bewahren Sie sie zum späteren Nachschlagen auf. Machen Sie sich vor der Benutzung sorgfältig mit der Bedienung vertraut und beachten Sie die Pflegehinweise.

Falls über die Bedienung des Gerätes Zweifel entstehen sollten, wenden Sie sich an den Kundendienst (Herstelleradresse siehe Rückseite).

KaWe bietet zwei verschiedene Infusionsständer an:
- Edelstahl: REF 09.11005.002
- Edelstahl, schwer: REF 09.11010.002

Technische Daten:

Höhe (stufenlos verstellbar)	ca. 120 - 210 cm
Ø Standfuß	ca. 60 cm
Max. Gesamtlast am Sicherheitshaken	8 kg
Gewicht Modell „Edelstahl“	3,3 kg
Gewicht Modell „Edelstahl, schwer“	4,5 kg

Abbildungen zu den Infusionsständern finden Sie auf der Vorderseite dieser Gebrauchsanweisung.

1. Symbole in der Gebrauchsanweisung und auf der Verpackung

	Achtung
	Gebrauchsanweisung beachten
REF	Artikelnummer
LOT	Fertigungslosnummer, Charge
	Hersteller & Herstellungsdatum
CE	CE-Kennzeichnung
MD	Medizinprodukt
UDI	UDI-Datenträger

2. Zweckbestimmung & bestimmungsgemäße Verwendung

Die Infusionsständer von KaWe dienen der Verabreichung von Schwerkraftinfusionen in Form von Infusionsflaschen/ –beuteln sowohl im klinischen Bereich als auch im Heimbereich (Pflege- und Altenheime etc.). Sie gewährleisten eine effektive Infusions-Versorgung des Patienten. Die Ausführung „Infusionsständer, schwer“ ist zusätzlich für die Verwendung von Infusionspumpen bis max. 5 kg geeignet.

Pro Aufhängung darf eine maximale Belastung von 2 kg bzw. 3 kg (Infusionsständer, schwer) nicht überschritten werden! Die max. Gesamtbelastung des Sicherheitshakens beträgt 8 kg. Um ein Neigen des Infusionsständers zu vermeiden, sollte das aufgehängte Gewicht gleichmäßig verteilt werden.

- Vorgesehene Patientengruppe: Menschen jeden Alters und jeden Geschlechts, die eine Infusion benötigen.

- Dieses Produkt darf nur durch autorisiertes Fachpersonal angewendet werden! Die Anwendung durch den Patienten darf nur zum Zweck der Fortbewegung erfolgen.

Die Beachtung aller Hinweise in dieser Gebrauchsanweisung sowie der maßgeblichen Vorschriften und Richtlinien gehört zur bestimmungsgemäßen Verwendung. Jede andere Verwendung ist nicht bestimmungsgemäß und für hieraus resultierende Schäden haftet der Hersteller nicht!

3. Sicherheitshinweise / Kontraindikationen

- Überprüfen Sie den Infusionsständer vor jedem Gebrauch hinsichtlich seiner einwandfreien Funktion. Verwenden Sie das Produkt nicht, wenn Sie Beschädigungen feststellen.
- Infusionsständer nur auf ebener Fläche einsetzen. Bremsrollen arretieren.
- Zur Fortbewegung die Bremsrollen lösen.
- Um die Standfestigkeit zu gewährleisten, sind Infusionspumpen am unteren, massiven Stativrohr, mit einem Schwerpunkt max. 15 cm von diesem entfernt, zu befestigen.
- Der Sicherheitshaken (4-fach Haken) ist nur für die Aufhängung von Infusionsflaschen/ -beuteln geeignet!
- Verwenden Sie nur original Ersatz- und Zubehörteile von KaWe.
- Das Gerät darf nicht im Bereich starker Magnetfelder (MRT) angewendet werden.

Die max. Gesamtlast am Sicherheitshaken von 8 kg, darf nicht überschritten werden!

4. Montage & Bedienung

Lieferumfang

Infusionsständer Edelstahl:

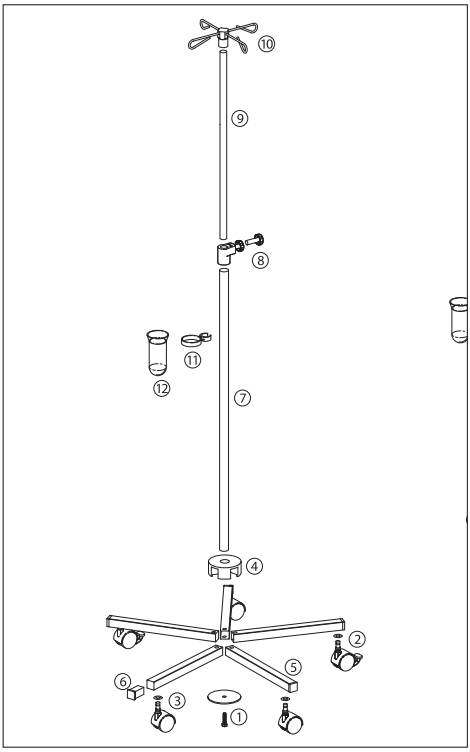

Lieferumfang:

1	Fixierplatte inkl. Schraube
2	Rolle - Bremsrolle
3	Rolle - Sicherheitsrolle (davon eine antistatisch)
4	Fußkreuz-Block, schwarz
5	Rechteckrohr
6	Endkappe, schwarz
7	Stativrohr
8	Klemmeinheit, schwarz
9	Ausziehrohr
10	Standard-Sicherheitshaken, schwarz
11	Tropfglashalterung
12	Tropfglas

Montage / Bedienung Edelstahl: **siehe Seiten 4 bis 7.**

Infusionsständer Edelstahl, schwer:

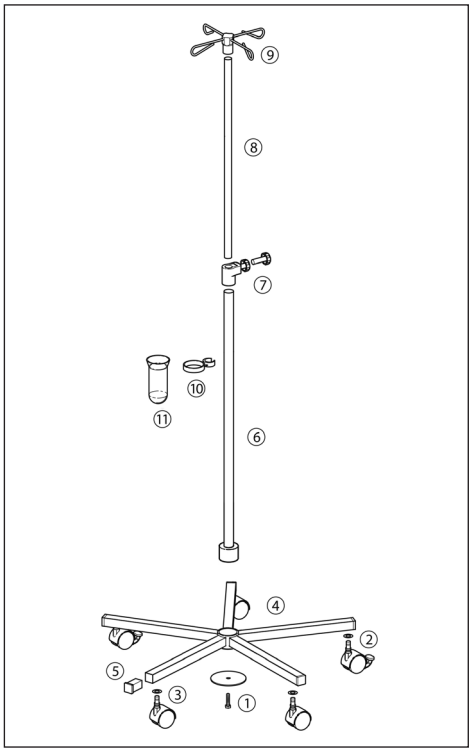

Lieferumfang:

1	Fixierplatte inkl. Schraube
2	Rolle - Bremsrolle
3	Rolle - Sicherheitsrolle (davon eine antistatisch)
4	Fußkreuz
5	Endkappe, schwarz
6	Stativrohr
7	Klemmeinheit, schwarz
8	Ausziehrohr
9	Standard-Sicherheitshaken, schwarz
10	Tropfglashalterung
11	Tropfglas

Montage / Bedienung Edelstahl, schwer: **siehe Seiten 8 bis 10.**

de

5. Vorbereitende Maßnahmen zum Gebrauch

- Regelmäßige Sicht- und Funktionsprüfung aller Bauteile durchführen – defekte Teile austauschen!
- Bei Bedarf Schrauben nachziehen.

Wenn diese Prüfungen erfolgreich durchgeführt wurden, kann der Infusionsständer angewendet werden.

6. Hygienische Aufbereitung

Jegliche Verschmutzungen sollten sofort entfernt werden. Verschmutzungen an den Rollen müssen entfernt werden, um eine statische Aufladung zu vermeiden.

Manuelle Reinigung/ Desinfektion

Es wird empfohlen, die Infusionsständer regelmäßig zu reinigen/ desinfizieren. Verwenden Sie dazu milde Reinigungs- bzw. Desinfektionsmittel auf alkoholischer Basis. Die erforderlichen Konzentrationen und Einwirkzeiten entnehmen Sie bitte den Herstellerangaben der jeweiligen Mittel. Verwenden Sie keine säurehaltigen Mittel!

Automatische Reinigung

Nicht anwendbar.

Sterilisation

Nicht anwendbar.

7. Lagerung & Transport

Die Infusionsständer staub-, feuchtigkeits- und kontaminationsgeschützt lagern und transportieren.

Umgebungstemperatur

-10° C bis +40° C

8. Wartung & Service

Das Ende der Produktlebensdauer wird normalerweise von Verschleiß und Beschädigung durch den Gebrauch bestimmt. Beschädigte Teile müssen aussortiert und ersetzt werden!

Für eventuelle Reparaturen kontaktieren Sie bitte Ihren Fachhändler.

9. Zubehör & Ersatzteile

Zubehör- und Ersatzteile finden Sie in unserem Gesamtkatalog auf https://www.kawemed.com/download/broschueren/ oder bei Ihrem Fachhändler.

10. Entsorgung

Das Produkt muss gemäß der örtlichen Bestimmungen entsorgt werden.

Hinweis an Anwender & Patienten

Alle in Zusammenhang mit dem Produkt auf-tretenden schwerwiegenden Vorfälle sind unverzüglich dem Hersteller und der zuständigen Behörde des jeweiligen Mitgliedsstaats, in dem der Anwender und/oder der Patient niedergelassen ist zu melden.

11. Anhang

Gewährleistung

Bei ordnungsgemäßer Handhabung und Berücksichtigung unserer Gebrauchsanweisung sowie der Verwendung von KaWe-Originalteilen gilt die gesetzliche Gewährleistung von zwei Jahren beginnend mit dem Verkaufsdatum.
Bei weiteren Fragen oder eventuellen Reparaturen wenden Sie sich bitte an Ihren Fachhändler.

Kontakt

Wenden Sie sich an Ihren Fachhändler oder an den Hersteller (Adresse siehe Rückseite).

Basis UDI-DI

4030155KaWe090124

Table of contents

1. Symbols used in the application manual and on packaging 16

2. Purpose and intended use 16

3. ⚠ Safety rules/contraindications 16

4. Installation and maintenance 17
- Delivery package 17
- Installation and maintenance 17

5. Preparing for operation 18

6. Hygienic preparation 18
- Manual cleaning/disinfection 18
- Automatic cleaning 18
- Sterilization 18

7. Transportation and storage 18
- Ambient temperature 18

8. Maintenance and Service 18

9. Accessories and Spare parts 18

10. Disposal 18

11. Annex 18
- Warranty 18
- Contact information 18

en

en

We would like to thank our valued customers for their decision to purchase a KaWe product. KaWe infusion racks meet the requirements of Regulation (EC) 2017/745 (European Regulation on Medical Devices) and are classified as medical devices class I.

Please read this manual carefully, adhere to it strictly, and keep it for future reference if necessary. Before using the product, carefully study operation rules, especially care requirements.

If you have any questions, please contact the service department (the manufacturer's address is indicated on the back).

KaWe offers two different types of infusion racks:
• stainless steel: REF 09.11005.002
• Estainless steel, weighted: REF 09.11010.002

Technical Specifications:

Height (continuously adjustable)	about 120 - 210 cm
Ø Support diameter	about 60 cm
Maximum load on the safety hook	8 kg
Weight of the "Stainless steel" model	3,3 kg
Weight of the "Stainless steel, weighted" model	4.5 kg

Images of infusion racks are shown on the cover of this application manual.

1. Symbols used in the application manual and on packaging

	Attention!
	Heed the User's Manual
REF	Article number
LOT	Lot code
	Manufacturer & date of manufacture
CE	Complies with relevant EU guidelines
MD	Medical product
UDI	UDI Data Carrier

2. Purpose and intended use

KaWe infusion racks are used for gravity drip infusion of drugs from bottles and bags both in a hospital setting and at home (nursing homes, asylum, etc.). They provide effective infusion of drugs to patients. The version "Infusion rack, weighted" is also used for installation of infusion pump systems with a maximum weight of 5 kg.

The maximum load on each harness should not exceed 2 or 3 kg (infusion rack, weighted). The maximum total load of the safety hook is 8 kg. The weight of the suspended devices must be evenly distributed to prevent the infusion rack from tilting.

- Target patient groups: patients of all ages and genders who require drip infusion.

- The products must only be used by authorized specialized personnel. Patient use is only permitted for the purposes of movement.

Intended use is the compliance with all instructions in this application manual as well as basic rules and directives. The manufacturer does not accept any liability for damage resulting from any other use.

3. Safety rules/contraindications

- Before each use, please check whether the infusion rack is operating properly. Do not use the device in case any damage is detected.
- The infusion rack may only be placed on a flat base. Lock the locking rollers.
- Unlock the locking rollers to move the rack.
- To ensure stability, the infusion pump devices are to be fixed to the lower massive support tube so that the center of gravity is no more than 15 cm away from it.
- The safety hook (4-piece) is only suitable for hanging infusion bottles or bags.
- Only original spare parts and accessories from KaWe may be used.
- The device should not be used in strong magnetic fields (MRI).

The maximum load on the safety hook of 8 kg must not be exceeded.

4. Installation and maintenance

Delivery package

Stainless steel infusion rack:

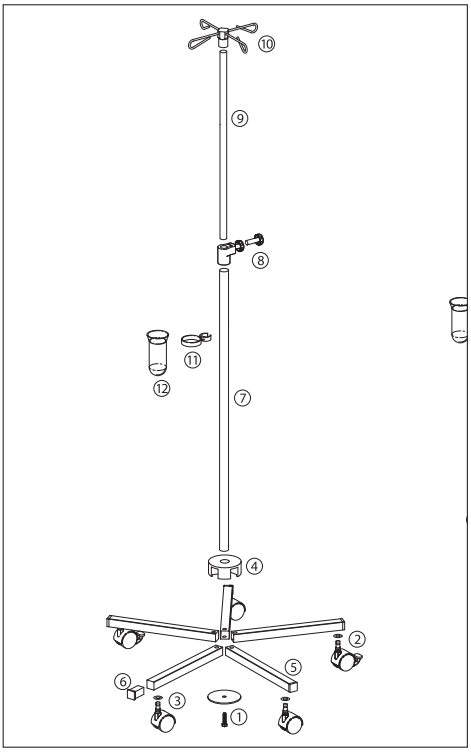

Delivery package:

1	Fixing plate including screw
2	Wheel - locking wheel
3	Wheel - safety wheel (including one anti-static)
4	Crosspiece unit, black
5	Rectangular tube
6	Cap, black
7	Support tube
8	Clamping unit, black
9	Extract tube
10	Standard safety hook, black
11	Glass holder
12	Glass

Stainless steel rack installation/maintenance: **see page 4-7.**

Stainless steel infusion rack, weighted:

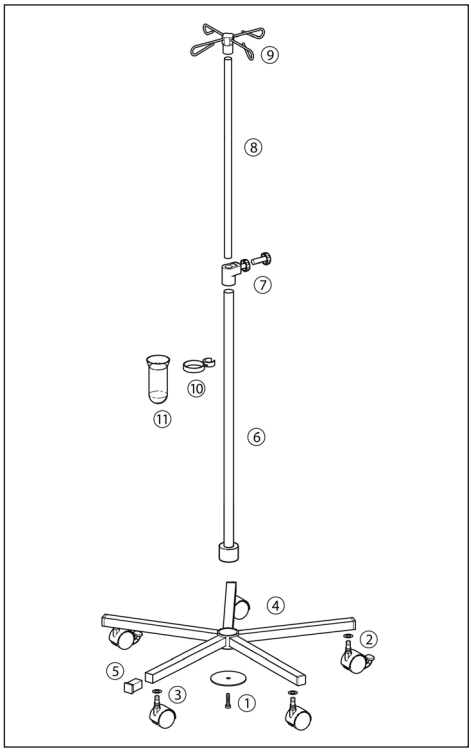

Delivery package:

1	Fixing plate including screw
2	Wheel - locking wheel
3	Wheel - safety wheel (including one anti-static)
4	Cross-piece
5	Cap, black
6	Support tube
7	Clamping unit, black
8	Extract tube
9	Standard safety hook, black
10	Glass holder
11	Glass

Stainless steel rack, weighted, installation/maintenance: **see page 8-10.**

5. Preparing for operation

- Periodically check that all parts are in good condition - replace defective parts.
- Tighten the screws if necessary.

en

After a successful inspection, the infusion rack is ready for use.

6. Hygienic preparation

Remove any contamination immediately. Remove dirt from wheels to prevent static electricity.

Manual cleaning/disinfection

Clean/disinfect the infusion rack periodically. Use alcohol-based cleaners and disinfectants. The required concentration and duration of exposure are given in the manufacture's data of the respective product. Do not use acidic products.

Automatic cleaning

Not applied.

Sterilization

Not applied.

7. Transportation and storage

Infusion racks are to be stored and transported protected from dust, moisture and contamination.

Ambient temperature

-10°C to +40°C

8. Maintenance and Service

The end of the useful life is usually determined by wear and tear. Damaged parts are to be sorted out and replaced immediately.

For repairs, contact your specialist dealer.

9. Accessories and Spare parts

Accessories and spare parts can be found in the general catalog of our company at https://www.kawemed.com/download/broschueren/ or can also be viewed at your specialist dealer.

10. Disposal

The product is to be disposed in accordance with local environmental regulations.

⚠ **Instructions for service personnel and patients**

In case of problems during the device use, it is necessary to immediately contact the manufacturer and the competent authorities of the relevant member state of the Union, in which the service personnel or the patient are located.

11. Annex

Warranty

In case of proper handling and adherence to the rules laid down in this application manual, as well as the use of original KaWe spare parts, the statutory warranty period of two years from the date of sale is valid. For other questions and if repair is required, contact your specialized dealer.

Contact information

Please contact your specialist dealer or directly the manufacturer (see back for address).

Basic UDI-DI

4030155KaWe090124

Sommaire

1. Les symboles dans le mode d'emploi et sur l'emballage 20

2. Destination et utilisation conforme 20

3. ⚠ Règles de sécurité/contre-indications 20

4. Montage et service 21
Matériel fourni 21
Montage et maintenance 21

5. Préparation à l'utilisation 22

Préparation hygiénique 22
Nettoyage/désinfection à main 22
Nettoyage automatique 22
Stérilisation 22

6. Stockage et transport 22
Température ambiante 22

7. Maintenance et service 22

8. Accessoires et pièces de rechange 22

9. Elimination 22

10. Annexe 22
Garanties 22
Coordonnées 22

fr

Nous tenons à remercier nos chers clients pour leur décision d'acheter un produit KaWe. Nos pieds de perfusion répondent aux exigences du Règlement (UE) 2017/745 (Règlement européen sur les dispositifs médicaux) et sont classés comme dispositifs médicaux de classe I.

Lisez attentivement ce mode d'emploi, suivez-le strictement et conservez-le pour référence ultérieure si nécessaire. Avant d'utiliser le produit, étudiez attentivement les règles d'utilisation, en particulier les exigences d'entretien.

fr

Si vous avez des questions, veuillez contacter le service après-vente (l'adresse du fabricant est indiquée au dos).

KaWe propose deux types différents de pieds de perfusion:
- acier inoxydable: REF 09.11005.002
- acier inoxydable, lourd: REF 09.11010.002

Détails techniques:

Hauteur (réglable en douceur)	environ 120 à 210 cm
Ø Diamètre du support	environ 60 cm
Charge maximale sur le crochet de sécurité	8 kg
Poids du modèle "Inox"	3,3 kg
Poids du modèle "Inox lourd"	4.5 kg

Les images des pieds de perfusion sont présentées sur la couverture de ce mode d'emploi.

1. Les symboles dans le mode d'emploi et sur l'emballage

	Attention
	Respectez le mode d'emploi
REF	Numéro de l'article
LOT	Numéro du lot de production
	Fabricant & date de fabrication
CE	Marquage CE
MD	Produits médicaux
UDI	Support de données IUD

2. Destination et utilisation conforme

Les pieds de perfusion fabriqués par KaWe sont utilisés pour la perfusion goutte à goutte de médicaments sous l'action de la gravité à partir de flacons et de sacs en milieu hospitalier et à domicile (maisons de retraite, internats pour personnes handicapées, etc.). Ils fournissent une administration efficace de médicaments aux patients. La version "Pied de perfusion, lourd" est également utilisée pour installer des systèmes de pompe à perfusion d'un poids maximum de 5 kg.

La charge maximale sur chaque harnais ne doit pas dépasser 2 ou 3 kg (pied de perfusion, lourd)! La charge totale maximale du crochet de sécurité est de 8 kg. Pour éviter l'inclinaison du support de perfusion, le poids des dispositifs suspendus doit être uniformément réparti.

- Groupes de patients cibles: patients de tout âge et de tout sexe qui ont besoin d'une perfusion de médicaments.

- Les produits ne doivent être utilisés que par du personnel spécialisé autorisé! L'utilisation par les patients n'est autorisée qu'à des fins de déplacement.

Le respect de toutes les instructions de ce mode d'emploi, ainsi que des règles et directives principales, est une utilisation correcte. En cas de toute autre utilisation, le fabricant décline toute responsabilité pour les dommages en résultant!

3. Règles de sécurité/contre-indications

- Avant chaque utilisation, vérifiez que le pied de perfusion est en bon état. N'utilisez pas le produit si vous constatez qu'il est endommagé.
- Le pied à perfusion ne peut être placé que sur une surface plate. Verrouillez les roulettes à frein.
- Déverrouillez les roulettes à frein pour déplacer le pied de perfusion.
- Pour assurer la stabilité, les dispositifs de pompage de perfusion doivent être fixés au tube de pied massif inférieur de sorte que le centre de gravité ne soit pas à plus de 15 cm de celui-ci.
- Le crochet de sécurité (comportant 4 pièces) convient uniquement pour suspendre des bouteilles ou des sachets de perfusion!
- Utiliser uniquement des accessoires et des pièces de rechange d'origine KaWe.
- L'appareil ne doit pas être utilisé dans une zone où se trouvent des champs magnétiques puissants (IRM).

Ne dépassez pas la charge maximale de 8 kg sur le crochet de sécurité!

4. Montage et maintenance

Matériel fourni

Pied de perfusion en acier inoxydable:

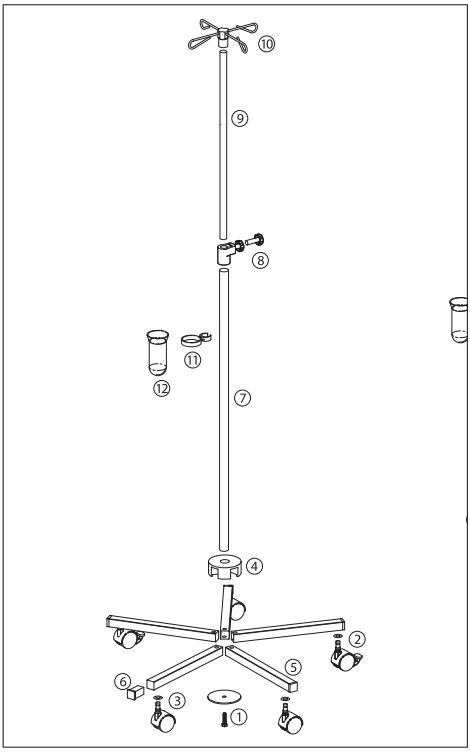

Matériel fourni:

1	Plaque de fixation avec vis
2	Roulette - roulette à frein
3	Roulette - roulette de sécurité (dont une roulette antistatique)
4	Bloc noir du pied à roulettes
5	Tube carré
6	Capuchon noir
7	Tube de pied
8	Unité de serrage noire
9	Tube télescopique
10	Crochet de sécurité standard noir
11	Support du verre collecteur de gouttes
12	Verre collecteur de gouttes

Montage / entretien du pied de perfusion en acier inoxydable: **voir les pages 4–7.**

Pied à perfusion en acier inoxydable, lourd:

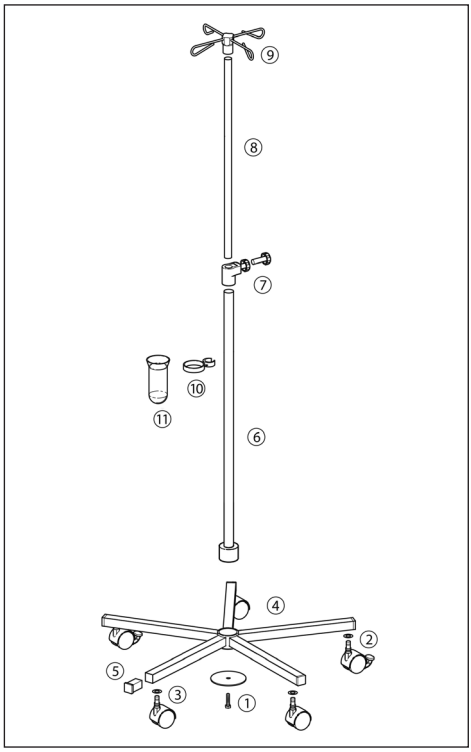

Matériel fourni:

1	Plaque de fixation avec vis
2	Roulette - roulette à frein
3	Roulette - roulette de sécurité (dont une roulette antistatique)
4	Pied à roulettes
5	Capuchon noir
6	Tube de pied
7	Unité de serrage noire
8	Tube télescopique
9	Crochet de sécurité standard noir
10	Support du verre collecteur de gouttes
11	Verre collecteur de gouttes

Montage / entretien du pied à perfusion en acier inoxydable, lourd: **voir les pages 8–10**

fr

5. Préparation à l'utilisation

- Vérifiez régulièrement que toutes les pièces sont en bon état, remplacez les pièces défectueuses!
- Resserrez les vis si nécessaire.

Après un test réussi, le pied à perfusion est prêt à être utilisé.

6. Préparation hygiénique

Éliminez immédiatement toute contamination. Éliminez la saleté des roues pour éviter l'accumulation d'électricité statique.

fr

Nettoyage/désinfection manuels

Il est recommandé de nettoyer/désinfecter périodiquement le pied à perfusion. Utilisez pour cela des agents de nettoyage et des désinfectants à base d'alcool. La concentration requise et la durée d'exposition sont indiquées dans les données du fournisseur du produit concerné. N'utilisez pas de produits acides!

Nettoyage automatique

N'est pas utilisé.

Stérilisation

N'est pas utilisé.

7. Stockage et transport

Le pied à perfusion doit être conservé et transporté à l'abri de la poussière, de l'humidité et de la contamination.

Température ambiante

de -10°C à +40°C

8. Maintenance et service

La fin de la durée de vie utile est généralement déterminée par l'usure. Triez et remplacez immédiatement les pièces endommagées!

Pour les réparations, contactez votre revendeur spécialisé.

9. Accessoires et pièces de rechange

Les accessoires et les pièces de rechange sont disponibles dans notre catalogue général à l'adresse https://www.kawemed.com/download/broschueren/, vous pouvez les trouver également chez votre revendeur spécialisé.

10. Élimination

The product is to be disposed in accordance with local environmental regulations.

Indication pour utilisateur et patient
Les informations sur tous les incidents importants relatifs au produit doivent être immédiatement communiquées au fabricant et aux autorités compétentes de l'état-participant concerné, étant lieu de situation de l'utilisateur et/ou du patient.

11. Annexe

Garanties

Avec un usage correct et le respect des règles énoncées dans ce mode d'emploi, ainsi que l'utilisation de pièces de rechange d'origine KaWe, la période de garantie légale de deux ans à compter de la date de vente est en vigueur. Pour toute autre question et si des réparations sont nécessaires, contactez votre revendeur spécialisé.

Coordonnées

Contactez votre revendeur spécialisé ou directement le fabricant (voir au dos pour l'adresse).

IUD-ID de base

4030155KaWe090124

Indice

1. Simboli nel manuale d'uso e sulla confezione 24

2. Applicazione e destinazione d'uso 24

3. ⚠ Norme di sicurezza/controindicazioni 24

4. Montaggio e manutenzione 25
Fornitura 25
Montaggio e manutenzione 25

5. Preparazione all'uso 26

6. Preparazione igienica 26
Pulizia manuale/disinfezione 26
Pulizia automatica 26
Sterilizzazione 26

7. Stoccaggio e trasporto 26
Temperatura dell'ambiente 26

8. Manutenzione e assistenza 26

9. Attrezzi e parti di ricambio 26

10. Smaltimento 26

11. Allegato 26
Garanzie 26
Contatti 26

it

Ringraziamo i nostri stimati clienti per aver scelto di acquistare i prodotti KaWe. Le nostre aste per flebo soddisfano i requisiti della Regolamento (UE) 2017/745 (Regolamento europea sui dispositivi medici) e secondo tale regolamento sono classificati come dispositivi medici di classe I

Leggere attentamente queste istruzioni per l'uso, seguire rigorosamente le disposizioni e conservare per riferimento futuro, in caso di necessità. Prima di utilizzare il prodotto, consultare attentamente le regole del suo funzionamento, in particolare, i requisiti per la cura.

In caso di domande, contattare il servizio di assistenza (l'indirizzo del produttore è indicato sul retro).

La ditta KaWe offre due diversi tipi di stativo per infusione:
- in acciaio inossidabile: REF 09.11005.002
- in acciaio inossidabile, rinforzato: REF 09.11010.002

it

Dati tecnici:

Altezza (con regolazione principale)	ca 120 - 210 cm
Ø Diametro base	ca 60 cm
Carico massimo sul gancio di sicurezza	8 kg
Peso del modello "Acciaio inossidabile"	3,3 kg
Peso del modello "Acciaio inossidabile, rinforzato"	4.5 kg

Le immagini delle aste per flebo sono riportate sulla copertina di questo manuale d'uso.

1. Simboli nel manuale d'uso e sulla confezione

	Attenzione
	Tenere in considerazione i requisiti del manuale d'uso
REF	Numero articolo
LOT	Numero del lotto del produttore
	Produttore e data di produzione
CE	Marchio CE
MD	Dispositivi medici
UDI	Vettore dati UDI

2. Applicazione e destinazione d'uso

Le aste per flebo prodotte da KaWe vengono utilizzate per la somministrazione a goccia di farmaci sotto l'azione della gravità da fiale e sacche sia in ospedale che a casa (RSA, ricoveri per disabili, ecc.). Garantiscono un'efficace somministrazione di farmaci ai pazienti. La versione "Asta per flebo, rinforzata" viene utilizzata anche per l'installazione di sistemi a pompaggio di infusione con un peso massimo di 5 kg.

Il carico massimo per ciascun gancio non deve superare 2 o 3 kg (asta per flebo, rinforzata)! Il carico massimo complessivo del gancio di sicurezza è 8 kg. Per evitare l'inclinazione dell'asta per flebo, il peso dei dispositivi sospesi deve essere distribuito uniformemente.

- Gruppi target di pazienti: pazienti di qualsiasi età e sesso che necessitano di somministrazione a goccia di farmaci.

- I prodotti devono essere utilizzati solo da personale specializzato autorizzato! L'uso da parte dei pazienti è consentito solo a scopo di spostamento.

Il rispetto di tutte le istruzioni contenute in questo manuale d'uso, nonché le principali regole e direttive è la destinazione d'uso previsto. In caso di qualsiasi altro utilizzo, il produttore non si assume alcuna responsabilità per eventuali danni!

3. Norme di sicurezza/controindicazioni

- Prima di ogni utilizzo verificare il corretto funzionamento dell'asta per flebo. Vietato utilizzare il dispositivo in presenza di qualsiasi danno.
- L'asta per flebo può essere posizionata solo su una superficie piana. Fissare le rotelle di bloccaggio.
- Per gli spostamenti, allentare le rotelle di bloccaggio.
- Per garantire la stabilità, i dispositivi a pompaggio di infusione devono essere fissati al tubo di supporto massiccio inferiore in modo che il centro di gravità non sia a più di 15 cm di distanza da esso.
- Il gancio di sicurezza (composto da 4 pezzi) è adatto solo per appendere bottiglie o sacchi per infusione!
- Possono essere utilizzati solo ricambi e accessori originali KaWe.
- Il dispositivo non deve essere utilizzato nell'area di forti campi magnetici (MRI).

Il carico massimo sul gancio di sicurezza di 8 kg non deve essere superato!

4. Montaggio e manutenzione

Fornitura

Asta per flebo in acciaio inossidabile:

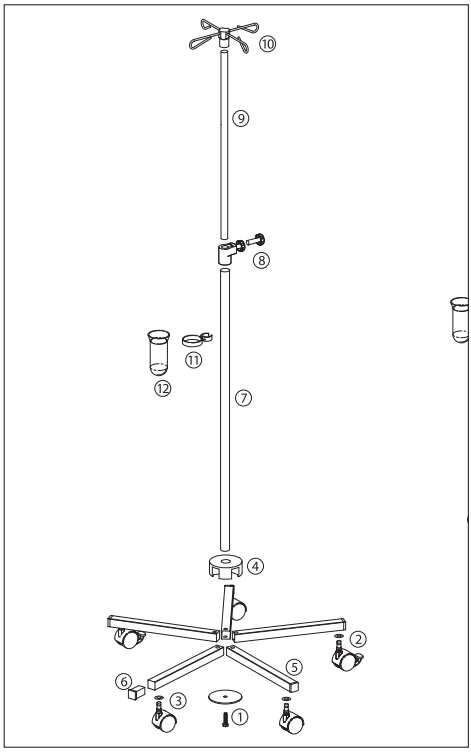

Fornitura:

1	Piastra di fissaggio comprensiva di vite
2	Rotella - rotella di bloccaggio
3	Rotella - rotella di sicurezza (compresa una antistatica)
4	Blocco base a croce, nero
5	Tubo rettangolare
6	Tappo, nero
7	Tubo di supporto
8	Blocco di fissaggio, nero
9	Tubo allungabile
10	Gancio di sicurezza standard, nero
11	Porta-bicchiere
12	Bicchiere

Montaggio/manutenzione dell'asta in acciaio inossidabile:
vedi pag. 4-7.

Asta per flebo in acciaio inossidabile, rinforzata:

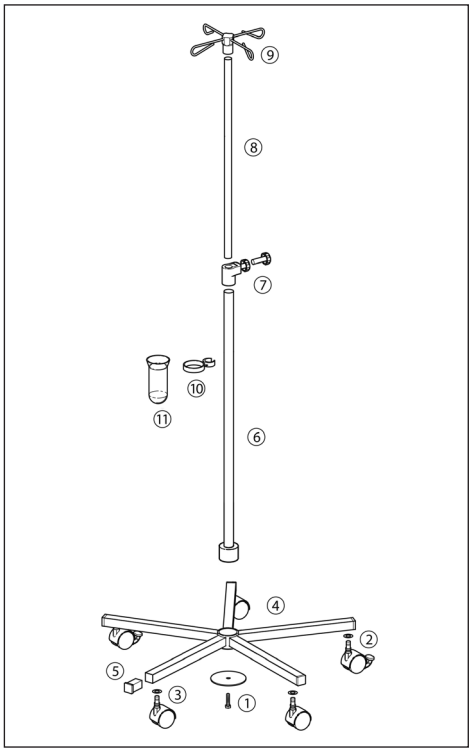

Fornitura:

1	Piastra di fissaggio comprensiva di vite
2	Rotella - rotella di bloccaggio
3	Rotella - rotella di sicurezza (compresa una antistatica)
4	Base a croce
5	Tappo, nero
6	Tubo di supporto
7	Blocco di fissaggio, nero
8	Tubo allungabile
9	Gancio di sicurezza standard, nero
10	Porta-bicchiere
11	Bicchiere

Montaggio/manutenzione dell'asta in acciaio inossidabile:
vedi pag. 8-10.

5. Preparazione all'uso

- Eseguire un controllo periodico di tutte le parti per verificare che siano in buone condizioni - sostituire le parti difettose!
- Se necessario, stringere le viti.

Dopo il controllo positivo, l'asta per flebo è pronta per l'uso.

6. Preparazione igienica

Eliminare immediatamente qualsiasi sporcizia. Rimuovere lo sporco dalle ruote per prevenire l'accumulo di elettricità statica.

Pulizia manuale/disinfezione

Si consiglia di pulire/disinfettare periodicamente l'asta per flebo. Utilizzare per questo detergenti e disinfettanti a base di alcol. La concentrazione e la durata dell'esposizione richieste sono indicate nei dati del fornitore del rispettivo prodotto. Non utilizzare prodotti contenenti acidi!

Pulizia automatica

Non applicabile.

Sterilizzazione

Non applicabile.

7. Stoccaggio e trasporto

Le aste per flebo devono essere stoccati e trasportati protetti da polvere, umidità e contaminazione.

Temperatura dell'ambiente

da -10°C a +40°C

8. Manutenzione e assistenza

La fine della vita utile è solitamente determinata dall'usura e dalla presenza di danneggiamenti. Le parti danneggiate bisogna immediatamente selezionare e sostituire!

Per le riparazioni, contattare il proprio rivenditore specializzato

9. Attrezzi e parti di ricambio

Gli attrezzi e le parti di ricambio sono elencati nel catalogo generale della nostra azienda all'indirizzo https://www.kawemed.com/download/broschueren/, si possono acquistare anche in un punto di vendita specializzato.

10. Smaltimento

Il prodotto deve essere smaltito in conformità con le normative ambientali locali.

Nota per utente e paziente
Tutti gli incidenti gravi che coinvolgono il prodotto devono essere immediatamente segnalati al produttore e alle autorità competenti dello Stato membro relativo in cui si trova l'utente e/o il paziente.

11. Allegato

Garanzie

Con il corretto utilizzo ed il rispetto delle regole stabilite nel presente manuale d'uso, nonché l'utilizzo di ricambi originali KaWe, è valido il periodo di garanzia di legge di due anni dalla data di vendita. Per altre domande e se sono necessarie riparazioni, contattare il punto di vendita specializzato.

Contatti

Si prega di contattare il proprio punto di vendita specializzato o direttamente il produttore (per l'indirizzo vedere sul retro).

UDI-DI di base

4030155KaWe090124

Índice

1. Símbolos usados en el manual de empleo y en el embalaje 28

2. Destino y uso previsto 28

3. ⚠ Reglas de seguridad/contraindicaciones 28

4. Montaje y mantenimiento 29
Paquete suministrado 29
Montaje y mantenimiento 29

5. Preparación para el empleo 30

6. Preparación higiénica 30
Limpieza/desinfección manual 30
Limpieza automática 30
Esterilización 30

7. Almacenamiento y transporte 30
Temperatura ambiental 30

8. Mantenimiento técnico y servicio 30

9. Accesorios y piezas de repuesto 30

10. Disposición final 30

11. Anexo 30
Garantías 30
Información de contacto 30

es

Agradecemos a nuestros respetados clientes por haber decidido adquirir los productos de la empresa KaWe: Nuestros palos de gotero cumplen los requisitos del Reglamento (UE) 2017/745 (Reglamento Europeo de Productos Sanitarios). De acuerdo con este Reglamento, pertenecen a la clase I de productos sanitarios.

Estudie atentamente el presente manual de empleo, cumpla estrictamente los requisitos que contiene y guárdelo para consultarlo posteriormente en caso de necesidad. Antes de usar el producto, estudie minuciosamente las reglas de su empleo, sobre todo los requisitos de manutención.

La empresa KaWe ofrece dos tipos diferentes de palos de gotero.

La empresa KaWe ofrece dos tipos diferentes de palos de gotero:
- de acero inoxidable: REF 09.11005.002
- de acero inoxidable y peso aumentado: REF 09.11010.002

Datos técnicos:

Altura (con regulación gradual)	120 - 210 cm aprox.
Ø Diámetro de la base:	60 cm aprox.
Carga máxima en el gancho de seguridad	8 kg
Peso del modelo «Acero inoxidable»	3,3 kg
Peso del modelo «Acero inoxidable con peso aumentado»	4.5 kg

Las imágenes de los palos de gotero se muestran en la portada del presente manual de empleo.

1. Símbolos usados en el manual de empleo y en el embalaje

	Atención
	Tomar en consideración los requisitos del manual de empleo
REF	Número del artículo
LOT	Número del lote de fabricación
	Fabricante y fecha de fabricación
CE	Etiquetado de la UE
MD	Productos sanitarios
UDI	Soporte de datos UDI

2. Destino y uso previsto

Los palos de gotero fabricados por la empresa KaWe sirven para administrar por goteo bajo la acción de la gravedad los medicamentos contenidos en frascos y bolsas tanto en hospitales como en condiciones caseras (centros geriátricos, internados para minusválidos, etc.) Permiten administrar medicamentos a pacientes de forma eficaz. La versión «Palo de gotero con peso aumentado» también sirve para instalar los sistemas de infusión y bombeo de un peso máximo de 5 kg.

La carga máxima en cada soporte de suspensión no debe superar 2 ó 3 kg (palo de gotero con peso aumentado) La carga máxima total del gancho de seguridad es de 8 kg. Para prevenir la inclinación del palo de gotera, el peso de los dispositivos en suspensión se debe distribuir uniformemente.

- Grupos destinatarios de pacientes: pacientes de cualquier edad y sexo que necesiten la administración de medicamentos por goteo.

- Los productos sólo se podrán usar por el personal especializado que tenga la autorización correspondiente. Los pacientes sólo podrán usarlos para su desplazamiento.

El cumplimiento de todas las indicaciones que contiene el presente manual de empleo, así como de las normas y reglas básicas, supone el uso previsto. ¡La empresa fabricante no se hace responsable por los daños causados por cualquier uso que no esté previsto!

3. Reglas de seguridad/contraindicaciones

- Antes de usar el palo de gotero, es obligatorio comprobar que se encuentre en buen estado. Se prohíbe usar el producto en caso de que presente algún deterioro.
- El palo de gotero sólo se podrá instalar en una base plana. Fijar los rodillos de bloqueo.
- Para desplazar el palo, soltar los rodillos de bloqueo.
- Para garantizar la estabilidad, los dispositivos de infusión y bombeo se sujetarán en el tubo de apoyo macizo inferior de modo que el centro de gravedad esté alejado de él a una distancia máxima de 15 cm.
- El gancho de seguridad (formado por 4 partes) sólo es apto para la suspensión de paquetes o frascos de infusión.
- Sólo se podrán usar piezas de repuesto y componentes originales que estén fabricados por la empresa KaWe.
- El instrumento no se puede usar en zonas de campos magnéticos intensos.

¡Se prohíbe superar la carga máxima de 8 kg en el gancho de seguridad!

4. Montaje y mantenimiento

Paquete suministrado

Palo de gotero de acero inoxidable:

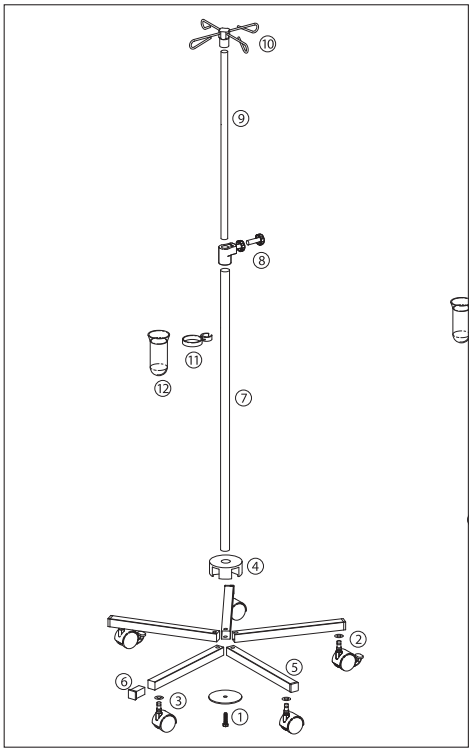

Paquete suministrado:

1	Placa de fijación, incluyendo el tornillo
2	Rueda - rueda de retención
3	Rueda - rueda de seguridad (incluyendo una antiestática)
4	Bloque de la cruceta, negro
5	Tubo rectangular
6	Caperuza, negra
7	Tubo de apoyo
8	Bloque de apriete, negro
9	Tubo de evacuación
10	Gancho de seguridad estándar, negro
11	Soporte del vaso
12	Vaso

Montaje/mantenimiento del palo de acero inoxidable: **véanse págs. 4-7.**

Palo de gotero de acero inoxidable y peso aumentado:

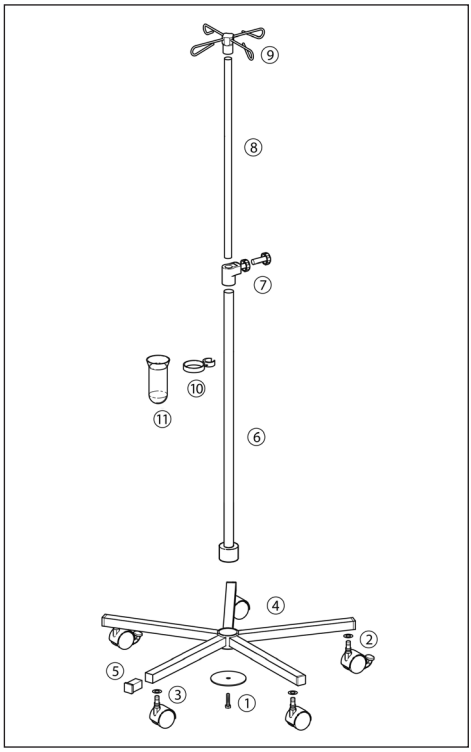

Paquete suministrado

1	Placa de fijación, incluyendo el tornillo
2	Rueda - rueda de retención
3	Rueda - rueda de seguridad (incluyendo una antiestática)
4	Cruceta
5	Caperuza, negra
6	Tubo de apoyo
7	Bloque de apriete, negro
8	Tubo de evacuación
9	Gancho de seguridad estándar, negro
10	Soporte del vaso
11	Vaso

Montaje/mantenimiento del palo de acero inoxidable y peso aumentado: **véanse págs. 8-10.**

es

5. Preparación para el empleo

- Comprobar periódicamente que todas las piezas se encuentren en buen estado y cambiar las piezas defectuosas.
- Apretar los tornillos si es necesario.

Una vez efectuada con éxito la comprobación, el palo de gotero estará listo para ser usado.

6. Preparación higiénica

Se limpiará inmediatamente cualquier suciedad. Se limpiará la suciedad de las ruedas para prevenir la generación de la electricidad estática.

Limpieza/desinfección manual

Se recomienda realizar periódicamente la limpieza o la desinfección del palo de gotero, usando las sustancias detergentes y desinfectantes a base de alcohol. La concentración y el tiempo de exposición necesario se indican en los datos de la empresa fabricante de cada sustancia. ¡No se podrán usar sustancias que contengan ácidos!

es

Limpieza automática

No se realiza.

Esterilización

No se realiza.

7. Almacenamiento y transporte

El palo de gotero se almacenará y se transportará protegido contra el polvo, la humedad y el contagio.

Temperatura ambiental

de -10ºC a +40ºC

8. Mantenimiento técnico y servicio

El final de la vida útil se suele determinar según el desgaste y la existencia de deterioros. Las piezas deterioradas se clasificarán y se cambiarán inmediatamente.

Para realizar la reparación, póngase en contacto con la empresa comercial especializada.

9. Accesorios y piezas de repuesto

Los accesorios y las piezas de repuesto se recogen en el catálogo general de nuestra empresa con la dirección https://www.kawemed.com/download/broschueren/. Asimismo, se podrán adquirir en la empresa comercial especializada.

10. Disposición final

El producto se someterá a la disposición final de acuerdo con las normas locales de protección del medio ambiente.

Indicación para el usuario y el paciente
Cualquier incidente grave relacionado con el producto debe ser comunicado inmediatamente al fabricante y a las autoridades competentes del país en el que se encuentre el usuario y/o el paciente.

11. Anexo

Garantías

Si se maneja correctamente el producto, se cumplen las normas establecidas en el presente manual de empleo y se usan las piezas de repuesto originales fabricadas por la empresa KaWe, el periodo de garantía establecido por la legislación es de dos años contados a partir de la fecha de venta. Para obtener más información o realizar la reparación, póngase en contacto con la empresa comercial especializada.

Información de contacto

Póngase en contacto con su empresa comercial especializada o directamente con el fabricante (la dirección se indica en el reverso).

UDI-DI básico

4030155KaWe090124

Índice

1. Símbolos nas instruções de uso e na embalagem 32

2. Finalidade e aplicação pretendida 32

3. ⚠ Instruções de segurança/contraindicações 32

4. Instalação e manutenção 33
Escopo da entrega 33
Instalação e manutenção 33

5. Preparando para o uso 34

6. Preparação higiênica 34
Limpeza/desinfecção manual 34
Limpeza automática 34
Esterilização 34

7. Armazenagem e transporte 34
Temperatura ambiente 34

8. Manutenção e serviço 34

9. Acessórios e peças de reposição 34

10. Reciclagem 34

11. Anexo 34
Garantias 34
Informações de contato 34

pt

Agradecemos a nossos prezados clientes por sua decisão de adquirir os produtos KaWe. Nossos suportes de infusão atendem às exigências do Regulamento (EC) 2017/745 (Regulamento Europeu de Produtos Médicos) sendo classificados conforme deste como Produto Médico Classe I.

Leia estas instruções de uso cuidadosamente, siga-as restritamente e guarde-as para referência futura, se necessário. Antes de usar o produto, leia cuidadosamente as instruções de uso, especialmente as exigências de cuidado.

Se você tiver alguma dúvida, entre em contato com o departamento de serviços (o endereço do fabricante está no verso).

A KaWe oferece dois tipos diferentes de suportes de infusão
- de aço inoxidável: REF 09.11005.002
- de aço inoxidável, ponderado: REF 09.11010.002

Dados técnicos:

Altura (continuamente ajustável)	aprox. 120 - 210 cm
Ø Diâmetro do suporte	aprox. 60 cm
Carga máxima no gancho de segurança	8 kg
Peso do modelo «Aço Inoxidável»	3,3 kg
Peso do modelo «Aço inoxidável, ponderado»	4.5 kg

Imagens de suportes de infusão são mostradas na capa destas Instruções de uso.

1. Símbolos nas instruções de uso e na embalagem

	Atenção
	Observar as exigências das instruções de uso
REF	Número de item
LOT	Número do lote de fabricação
	Fabricante e data de fabricação
CE	Marcação CE
MD	Produtos médicos
UDI	Suporte de dados UDI

2. Finalidade e aplicação pretendida

Os suportes de infusão KaWe são utilizados para a administração de medicamentos por gravidade a partir de frascos e bolsas em hospitais e em casa (lares, orfanatos para deficientes, etc.). Garantem a administração eficaz de medicamentos aos pacientes. A versão "Suporte de infusão, ponderado" também é utilizada para a instalação de sistemas de bombas de infusão com um peso máximo de 5 kg.

A carga máxima de cada suspensão não deve exceder 2 ou 3 kg (suporte de infusão, ponderada)! A carga máxima total do gancho de segurança é de 8 kg. Para evitar que o suporte de infusão se incline, o peso dos dispositivos suspensos deve ser distribuído de maneira uniforme.

- Grupos-alvo de pacientes: Pacientes de todas as idades e gêneros que necessitam de uma infusão por gotejamento.

- Os produtos só devem ser utilizados por pessoal especializado autorizado! O uso pelos pacientes é permitido somente para fins de realocação.

O cumprimento de todas as informações contidas nestas instruções de uso, assim como das regras e diretrizes básicas é o uso pretendido. Em caso de qualquer outro uso, o fabricante não assumirá qualquer responsabilidade pelos danos daí resultantes!

3. Instruções de segurança/contraindicações

- Antes de cada utilização, verificar se o suporte de infusão está em bom estado de funcionamento. Não utilizar o produto se for detetado algum dano.
- O suporte de Infusão só pode ser instalado sobre uma base plana. Bloquear os rolos de travamento.
- Desbloquear os rolos de travamento para deslocar o suporte.
- A fim de garantir a estabilidade, as unidades da bomba de infusão devem ser fixadas a um tubo de suporte sólido inferior de modo que o centro de gravidade não esteja a mais de 15 cm de distância dele.
- O gancho de segurança (composto de 4 peças) só é adequado para suspensão de frascos ou bolsas de infusão!
- Somente peças de reposição e acessórios originais KaWe podem ser usados.
- O dispositivo não deve ser utilizado numa área com campos magnéticos fortes (MRI).

A carga máxima no gancho de segurança de 8 kg não deve ser excedida!

4. Instalação e manutenção

Escopo da entrega

Suporte de infusão em aço inoxidável:

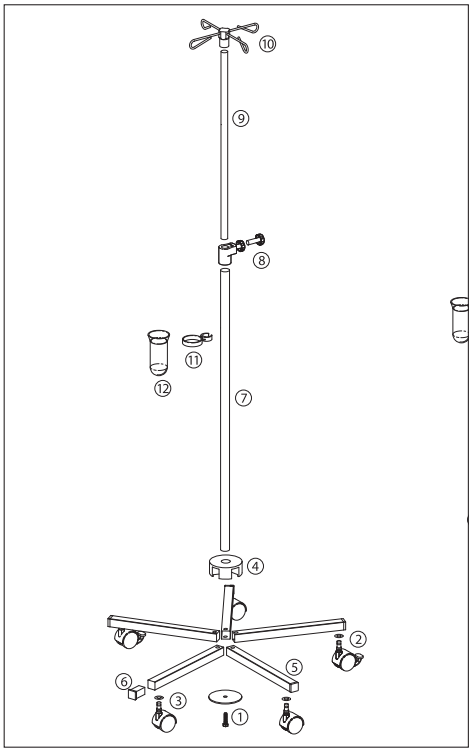

Conteúdo do pacote:

1	Placa de fixação incluindo parafuso
2	Roda - roda de travamento
3	Roda - roda de segurança (incluindo uma roda antiestática)
4	Bloco de cruzeta, preto
5	Tubo retangular
6	Tampão, preto
7	Tubo de apoio
8	Unidade de fixação, preta
9	Tubo de exaustão
10	Gancho de segurança padrão, preto
11	Porta copo
12	Copo

Instalação/Manutenção de suportes de aço inoxidável:
Ver página 4-7.

Suporte de infusão em aço inoxidável, ponderado:

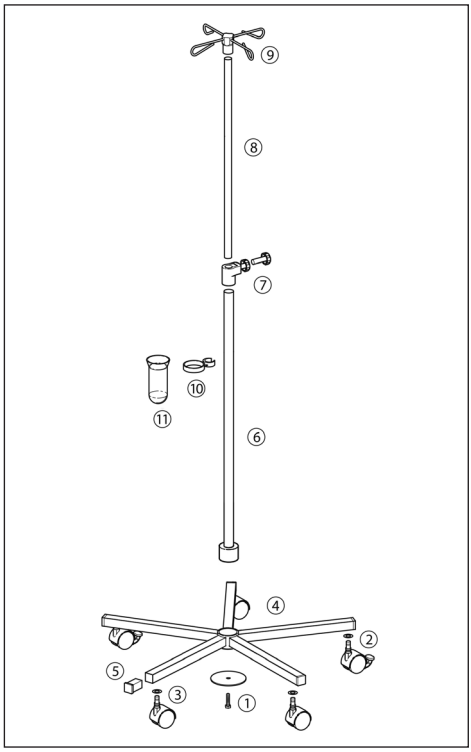

Conteúdo do pacote:

1	Placa de fixação incluindo parafuso
2	Roda - roda de travamento
3	Roda - roda de segurança (incluindo uma roda antiestática)
4	Cruzeta
5	Tampão, preto
6	Tubo de apoio
7	Unidade de fixação, preta
8	Tubo de exaustão
9	Gancho de segurança padrão, preto
10	Porta copo
11	Copo

Montagem/Manutenção de suporte de aço inoxidável ponderado: **ver página 8-10.**

pt

5. Preparando para o uso

- Realizar verificações funcionais periódicas de todas as peças - substituir peças defeituosas!
- Reapertar os parafusos, se necessário.

Após testes bem sucedidos, o suporte para infusão está pronto para uso.

6. Preparação higiênica

Remover qualquer contaminação imediatamente. A contaminação das rodas deve ser removida para evitar a formação de eletricidade estática.

Limpeza/desinfecção manual

Recomenda-se a limpeza/desinfecção periódica do suporte de infusão. Usar produtos de limpeza e desinfetantes à base de álcool para este fim. A concentração necessária e a duração da exposição podem ser encontradas nos dados do fornecedor do respectivo produto. Não utilizar produtos ácidos!

Limpeza automática

Não se aplica.

Esterilização

Não se aplica.

pt

7. Armazenagem e transporte

O suporte de infusão deve ser armazenado e transportado protegido contra poeira, umidade e contaminação.

Temperatura ambiente

de -10°C a +40°C

8. Manutenção e serviço

O fim da vida útil é geralmente determinado pelo desgaste e pela presença de danos. As peças danificadas devem ser imediatamente separadas e substituídas!

Entre em contato com um comércio especializado para reparos.

9. Acessórios e peças de reposição

Acessórios e peças de reposição podem ser encontrados em nosso catálogo geral em https://www.kawemed.com/download/broschueren/, ou você pode adquiri-los de seu revendedor especializado.

10. Reciclagem

O produto deve ser descartado de acordo com os regulamentos ambientais locais.

Nota para usuário e paciente
Todos os incidentes graves em relação do produto devem ser imediatamente relatados ao fabricante e autoridades competentes do relevante país-participante onde o usuário e/ou paciente se reside.

11. Anexo

Garantias

O período de garantia legal de dois anos a partir da data de venda se aplica se as instruções de uso e as peças de reposição originais KaWe forem usadas, desde que sejam manuseadas corretamente e as instruções de uso nestas instruções de uso sejam observadas. Para quaisquer outras perguntas ou reparos, favor entrar em contato com seu revendedor especializado.

Informações de contato

Entre em contato com seu revendedor especializado ou entre em contato diretamente com o fabricante (endereço indicado no verso).

UDI-DI básico

4030155KaWe090124

Оглавление

1. Символы в руководстве по применению и на упаковке 36

2. Предназначение и применение по назначению 36

3. ⚠ Правила безопасности/противопоказания 36

4. Монтаж и обслуживание 37
- Комплект поставки 37
- Монтаж и обслуживание 37

5. Подготовка к использованию 38

6. Гигиеническая подготовка 38
- Ручная чистка/дезинфекция 38
- Автоматическая чистка 38
- Стерилизация 38

7. Хранение и транспортировка 38
- Температура окружающей среды 38

8. Техническое обслуживание и сервис 38

9. Принадлежности и запасные части 38

10. Утилизация 38

11. Приложение 38
- Гарантии 38
- Контактная информация 38

ru

Благодарим уважаемых клиентов за решение приобрести продукцию фирмы KaWe. Наши инфузионные стойки отвечают требованиям Постановления (ЕС) 2017/745 (Европейское постановление о медицинской продукции) и согласно этому Постановлению относятся к классу медицинской продукции I.

Внимательно изучите данное руководство по применению, строго соблюдайте приведенные в нем требования и храните его для использования в будущем в случае необходимости. Перед использованием продукции тщательно изучите правила ее эксплуатации, в особенности требования по уходу.

В случае возникновения каких-либо вопросов следует обращаться в сервисную службу (адрес предприятия-изготовителя указан на обороте).

Фирма KaWe предлагает два различных типа инфузионных стоек:
- из нержавеющей стали: REF 09.11005.002
- из нержавеющей стали, утяжеленную: REF 09.11010.002

Технические данные:

Высота (с плавной регулировкой)	ок. 120 - 210 см
Ø Диаметр опоры	ок. 60 см
Максимальная нагрузка на предохранительном крюке	8 кг
Масса модели «Нержавеющая сталь»	3,3 кг
Масса модели «Нержавеющая сталь, утяжеленная»	4,5 кг

Изображения инфузионных стоек приведены на обложке данного руководства по применению.

ru

1. Символы в руководстве по применению и на упаковке

	Внимание
	Учитывать требования руководства по применению
REF	Номер артикула
LOT	Номер партии изготовления
	Производитель и дата производства
CE	Маркировка CE
MD	Медицинская продукция
UDI	Носитель данных UDI

2. Предназначение и применение по назначению

Инфузионные стойки производства фирмы KaWe служат для капельного введения препаратов под действием силы тяжести из флаконов и пакетов как в условиях стационара, так и в домашних условиях (дома престарелых, интернаты для инвалидов и пр.). Они обеспечивают эффективное введение препаратов пациентам. Исполнение «Инфузионная стойка, утяжеленная» служит, кроме этого, для установки инфузионно-насосных систем максимальной массой 5 кг.

Максимальная нагрузка на каждую подвеску не должна превышать 2 или 3 кг (инфузионная стойка, утяжеленная)! Максимальная общая нагрузка предохранительного крюка составляет 8 кг. Для предотвращения наклона инфузионной стойки вес подвешенных устройств должен быть распределен равномерно.

- Целевые группы пациентов: пациенты любого возраста и пола, которым требуется капельное введение препаратов.

- Изделия должны применяться только авторизованным специализированным персоналом! Применение пациентами разрешается только в целях перемещения.

Выполнение всех указаний, содержащихся в данном руководстве по применению, а также основных правил и директив является применением по назначению. В случае любого иного применения за вред, возникший вследствие этого, предприятие-изготовитель не несет никакой ответственности!

3. Правила безопасности/противопоказания

- Перед каждым использованием проверяйте исправность инфузионной стойки. Запрещается использовать продукцию при обнаружении каких-либо ее повреждений.
- Инфузионную стойку разрешается устанавливать только на плоском основании. Зафиксируйте блокировочные ролики.
- Для перемещения стойки расфиксируйте блокировочные ролики.
- Для обеспечения устойчивости инфузионно-насосные устройства необходимо закреплять на нижней массивной опорной трубе, чтобы центр тяжести был удален от нее не более чем на 15 см.
- Предохранительный крюк (состоящий из 4 частей) пригоден для подвески только инфузионных флаконов или пакетов!
- Разрешается использовать только оригинальные запасные части и комплектующие производства фирмы KaWe.
- Прибор нельзя применять в зоне сильных магнитных полей (MPT).

Запрещается превышать максимальную нагрузку на предохранительном крюке в 8 кг!

4. Монтаж и обслуживание

Комплект поставки

Инфузионная стойка из нержавеющей стали:

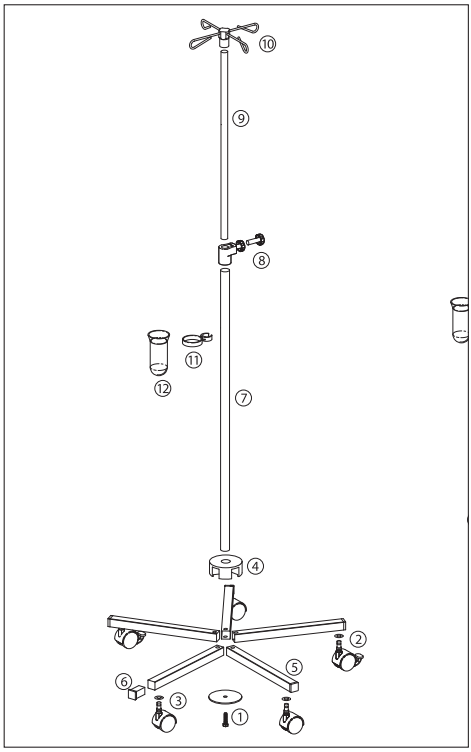

Комплект поставки:

1	Фиксирующая пластина, включая винт
2	Колесо — стопорное колесо
3	Колесо — предохранительное колесо (в том числе одно антистатическое)
4	Блок крестовины, черный
5	Прямоугольная труба
6	Колпачок, черный
7	Опорная труба
8	Зажимной блок, черный
9	Вытяжная труба
10	Стандартный предохранительный крюк, черный
11	Держатель стакана
12	Стакан

Монтаж/обслуживание стойки из нержавеющей стали: **см. стр. 4–7.**

Инфузионная стойка из нержавеющей стали, утяжеленная:

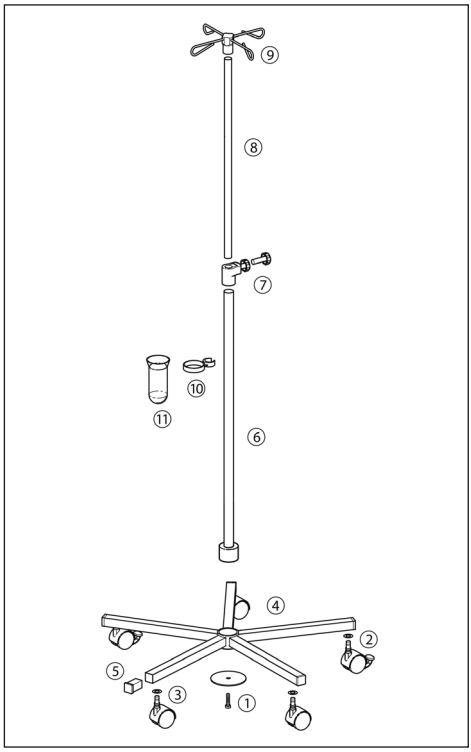

Комплект поставки:

1	Фиксирующая пластина, включая винт
2	Колесо — стопорное колесо
3	Колесо — предохранительное колесо (в том числе одно антистатическое)
4	Крестовина
5	Колпачок, черный
6	Опорная труба
7	Зажимной блок, черный
8	Вытяжная труба
9	Стандартный предохранительный крюк, черный
10	Держатель стакана
11	Стакан

Монтаж/обслуживание стойки из нержавеющей стали, утяжеленной: **см. стр. 8–10.**

ru

5. Подготовка к использованию

- Выполните периодическую проверку исправности всех деталей – неисправные детали замените!
- При необходимости подтяните винты.

После успешного проведения проверки инфузионная стойка готова к применению.

6. Гигиеническая подготовка

Немедленно устраняйте любое загрязнение. Загрязнения с колес необходимо удалять, чтобы предотвратить образование статического электричества.

Ручная чистка/дезинфекция

Рекомендуется периодически производить чистку/дезинфекцию инфузионной стойки. Используйте для этого чистящие и дезинфицирующие средства на спиртовой основе. Необходимая концентрация и продолжительность воздействия приведены в данных предприятия-поставщика соответствующего средства. Не используйте кислотосодержащих средств!

Автоматическая чистка

Не применяется.

Стерилизация

Не применяется.

7. Хранение и транспортировка

Инфузионную стойку необходимо хранить и транспортировать с защитой от пыли, влажности и заражения.

Температура окружающей среды

от -10 °C до +40 °C

8. Техническое обслуживание и сервис

Окончание срока использования определяется, как правило, износом и наличием повреждений. Поврежденные детали следует немедленно отсортировывать и заменять!

В целях выполнения ремонта обращайтесь в специализированное торговое предприятие.

9. Принадлежности и запасные части

Принадлежности и запасные части приведены в общем каталоге нашей фирмы по адресу https://www.kawemed.com/download/broschueren/, их можно также приобрести в специализированном торговом предприятии.

10. Утилизация

Изделие необходимо утилизировать в соответствии с местными правилами охраны окружающей среды.

Указание для пользователя и пациента
Обо всех серьезных происшествиях в связи с продуктом следует незамедлительно сообщить производителю и компетентным органам соответствующего государства-участника, в котором находится пользователь и/или пациент.

11. Приложение

Гарантии

При надлежащем обращении и соблюдении установленных в данном руководстве по применению правил, а также при применении оригинальных запасных частей производства фирмы KaWe действует установленный законодательством гарантийный срок в два года с даты продажи. По другим вопросам и при необходимости ремонта следует обращаться в специализированное торговое предприятие.

Контактная информация

Обращайтесь в свое специализированное торговое предприятие или непосредственно к производителю (адрес указан на обороте).

Базовый UDI-DI

4030155KaWe090124

MEDIZINTECHNIK
seit 1890

KaWe

KIRCHNER & WILHELM GmbH + Co. KG
Eberhardstr. 56 • 71679 Asperg • Germany

Zentrale / Central office

Fon: +49 -7141-68188-0
Fax: +49 -7141-68188-11

Email: info@kawemed.de
Internet: www.kawemed.com

QM-1-063H / B-13001 / 2023-05

DE - Alle Angaben ohne Gewähr – Änderungen vorbehalten. | EN - All information is without guarantee and subject to change. | FR - Informations sous toutes réserves – Sous réserve de modifications | IT - Tutte le informazioni sono fornite senza alcuna garanzia e possono essere modificate. | ES - Toda la información sin compromiso. Nos reservamos el derecho de realizar cambios. | PT - Todas as indicações entendem-se sem compromisso – Sujeito a alterações sem aviso prévio. | RU - Информация представлена без гарантий любого рода – оставляем за собой право вносить изменения.